Cuando las buenas ideas se convierten en las mejores.

Usted tiene ideas y nosotros también. ¿Qué tal si las unimos? Para que no se quede solo en los pensamientos, sino que pueda realizar exactamente lo que tiene en mente.

Blum es el socio perfecto para esto. Gracias a los productos innovadores de la más alta calidad y una gama que satisface todos los deseos, y mediante servicios integrales para ofrecerle el mejor asesoramiento incluso durante la planificación y la puesta en práctica.

Para alcanzar el éxito de su proyecto.

AVENTOS top – sistemas de compases abatibles para un aspecto excepcional

Los sistemas de compases abatibles **AVENTOS top** destacan no solo por su diseño compacto y moderno, sino también por sus múltiples ventajas: menos componentes, posiciones de fijación firmes del mecanismo de elevación y la fijación frontal sin importar la altura del cuerpo de mueble, ajuste **BLUMOTION** adaptable y ajuste del mecanismo de elevación desde el frente. Todo esto facilita el ajuste y el montaje de **AVENTOS top**.

Diseño uniforme de las tapas para una estancia equilibrada

Otorgue un aspecto excepcional a las estancias mediante los herrajes de diseño elegante: los mecanismos de elevación se ocultan tras las elegantes tapas de tres colores.

Verdaderos multiusos gracias a las funciones integradas

Las múltiples funciones integradas en **AVENTOS top** facilitan el ajuste y el montaje. Decida, por ejemplo, cómo montar el mecanismo de elevación. Ya sea con los tornillos Euro premontados o mediante el posicionamiento integrado y los tornillos de aglomerado.

Una composición sofisticada gracias a la gama de productos compacta

Los nuevos compases abatibles ocupan muy poco espacio en el almacén. **AVENTOS top** está diseñado para que solo necesite unos pocos componentes sin perder su gran libertad de diseño.

Indicaciones en la página
Sistemas de compases abatibles 10

Short-URL
www.blum.com/i363

AVENTOS HKi – el compás abatible integrado

Gracias a su diseño compacto y estrecho, **AVENTOS HKi** se puede integrar por completo en el lateral del cuerpo de mueble. El compás abatible se funde con el mueble y permite crear nuevos diseños con una estética de alta calidad. Para muebles minimalistas con libertad de diseño total.

Clara elegancia con sofisticación oculta

AVENTOS HKi se fusiona con el mueble, en todo tipo de frentes. Al estar cerrado, el herraje no se ve aunque la puerta tenga un frente de vidrio. Al abrir, aparecen las palancas en noble negro ónix.

Ergonomía combinada con tecnología punta

La tecnología de **AVENTOS HKi** se oculta en la pared lateral y, sin embargo, puede percibirse: ajuste del mecanismo de elevación desde adelante, limitador de apertura integrado y parada continua. De este modo, la libertad de movimiento es total y el acceso a lo almacenado, ideal.

Todo un mundo lleno de posibilidades

AVENTOS HKi es tan estrecho que el herraje se puede ubicar en un lateral del cuerpo de mueble de tan solo 16 mm de espesor. Las opciones de diseño de los frentes son ilimitadas.

Indicaciones en la página
AVENTOS HKi 12

Short-URL
www.blum.com/i367

interzum Award High product quality · iF DESIGN AWARD 2022 · GERMAN DESIGN AWARD SPECIAL 2022 · reddot winner 2022 best of the best

REVEGO

Sistemas pocket para nuevos conceptos de estancias

Fabricación eficiente gracias al premontaje y a los servicios digitales

Gracias a la construcción pocket perfeccionada, **REVEGO** puede premontarse en el taller o en la empresa y, de este modo, ser transportado al cliente bien protegido. Esto resulta a la vez eficaz y práctico.
El configurador de productos simplifica la selección de productos y otorga acceso a listas de piezas probadas, información de planificación y datos CAD.

Montaje rápido y simple in situ

Los sistemas pocket **REVEGO** garantizan un montaje rápido y sencillo. **REVEGO** puede montarse con tanta facilidad como cualquier armario alto estrecho. Las posibilidades de ajuste tridimensionales pueden usarse de forma fácil e intuitiva.

Gran comodidad de uso

Gracias a la facilidad de uso de **REVEGO**, ni siquiera notará la complejidad de esta innovadora solución de herrajes. La tecnología de movimiento **TIP-ON** le permite al usuario del mueble abrir los grandes frentes mediante una breve presión y sin tiradores.

Variedad de diseños y combinaciones individuales

REVEGO ofrece máxima libertad de diseño y establece nuevos impulsos en la planificación de espacios.
REVEGO uno y **REVEGO duo** pueden combinarse individualmente, pero también funcionan de manera independiente. Ya sea para espacios grandes o pequeños, con **REVEGO** es posible poner en práctica soluciones con estructura interna o como aplicaciones accesibles en todas las estancias del hogar.

Indicaciones en la página
REVEGO 532

Short-URL
www.blum.com/i364

DESIGN AWARD 2022 · GERMAN DESIGN AWARD WINNER 2022 · reddot winner 2022

Servicios de Blum

La clave para una mayor eficiencia

¿Cuáles son los factores determinantes para el éxito de la ejecución de sus proyectos? Por un lado, nuestros sofisticados productos y, por el otro, nuestros servicios correspondientes. Diseñados exactamente para sus necesidades y cada paso de sus procesos, para que trabaje de manera más eficiente y, de este modo, ahorre tiempo.

Servicios personales

El contacto directo con usted es muy importante para nosotros. Gracias al asesoramiento, la asistencia y la formación, estará muy familiarizado con nuestros productos y servicios. Estaremos encantados de responder personalmente y de forma individual a cualquier pregunta que haya quedado pendiente.

Servicios digitales

Nuestros **E-SERVICES** le ofrecen asistencia online en todo momento y en cualquier lugar. Estos le acompañan durante uno o varios pasos de trabajo o a lo largo de toda la cadena de procesos. De este modo, podrá trabajar de una forma más eficiente y alcanzar rápidamente el resultado deseado.

Servicios logísticos

Nos aseguramos de que los productos enviados lleguen completos y a tiempo. Según sea necesario, analizamos y mejoramos su proceso de pedido o su sistema de almacenaje y desarrollamos embalajes a medida. Siempre con un asesoramiento personalizado.

Máquinas de mecanizado | dispositivos de montaje | plantillas

Hacemos que el uso de nuestros productos sea sencillo, eficaz y preciso. Para cada paso de trabajo hay una herramienta práctica, ya sea una máquina para taladrar y de instalación de herrajes, un dispositivo de montaje, una plantilla o un elemento de fijación.

Servicios de comunicación

Le proporcionaremos todos los materiales necesarios –desde imágenes, vídeos y textos hasta folletos y hojas de datos técnicos–. A ello se añaden las instrucciones y los vídeos de montaje. Y todo adaptado a su mercado, en más de 40 idiomas.

Indicaciones en la página
Servicios de Blum 602

Short-URL
www.blum.com/i361

Tecnología de clavos

Montaje hasta un 40 % más rápido

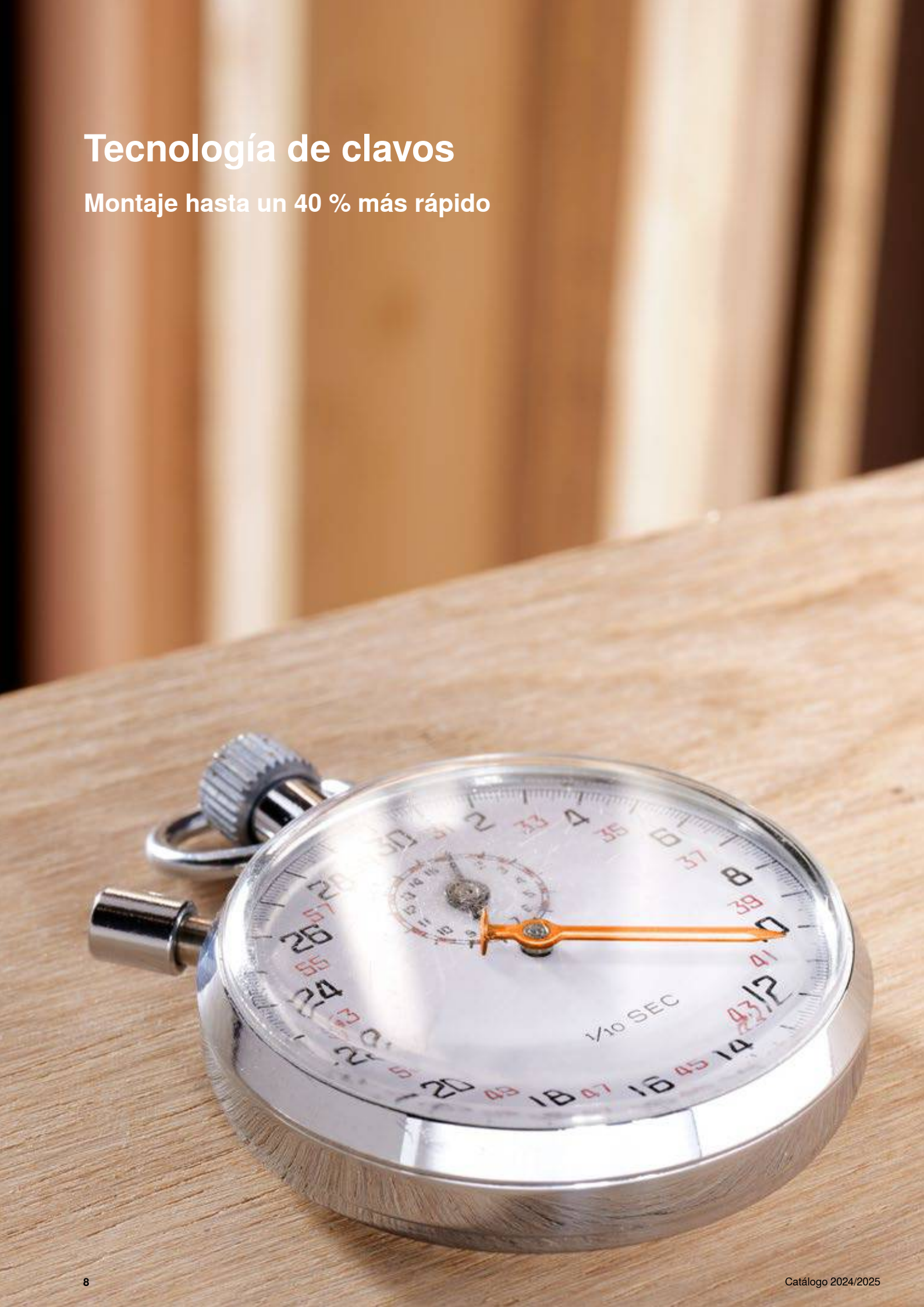

BOXFIX plus – ¡clavos en lugar de tornillos!

Que los procesos de montaje se lleven a cabo de manera rápida y eficiente es un gran paso hacia el éxito. Por eso, cada herraje de Blum tiene siempre también un paquete correspondiente de ayudas de montaje. La gama de opciones de ayudas es cada vez mayor, por ejemplo, con nuestro nuevo dispositivo de montaje **BOXFIX plus** con **tecnología de clavado** para los sistemas box de Blum.

Eficiencia

Los clavos se introducen mediante una pistola de clavos de aire comprimido a través del metal directamente en la trasera de madera y el fondo del cajón. Ya no es preciso taladrar previamente y la fijación neumática elimina la necesidad de ajustar los topes. De este modo, trabajará hasta un 40 % más rápido.

Calidad

Mediante el clavado, se genera una unión positiva y sin hendiduras entre los herrajes y las piezas de madera. Desde luego, también es posible el montaje con **BOXFIX plus** y el atornillado.

Indicaciones en la página
Dispositivos de montaje 654

Short-URL
www.blum.com/i366

Los herrajes de **AVENTOS** para compases abatibles ofrecen una gran comodidad de movimiento de los armarios superiores. Incluso los compases anchos se abren cómodamente, deteniéndose en cualquier posición, y vuelven a cerrarse silenciosa y suavemente gracias al sistema **BLUMOTION**.

- Montaje y desmontaje fácil y rápido mediante la técnica **CLIP**
- Ajuste tridimensional cómodo de los frentes
- Parada continua – los frentes se detienen en cualquier posición
- No hay piezas que sobresalen
- Posición óptima y ergonómica de los tiradores
- **BLUMOTION** – cierre suave y silencioso gracias a la amortiguación
- **SERVO-DRIVE** – el sistema eléctrico de movimiento asistido
- **TIP-ON** – sistema mecánico de ayuda en la apertura

SERVO-DRIVE, el sistema eléctrico de movimiento asistido, está disponible para **AVENTOS HF top**, **HS top**, **HL top** y **HK top**.

TIP-ON, el sistema mecánico de apertura asistida para **AVENTOS HKi**, **HK top**, **HK-S** y **HK-XS**.

AVENTOS HS top no requiere ningún estabilizador transversal, incluso con grandes anchos de cuerpo de mueble, y ofrece así mucho espacio de almacenaje.

AVENTOS HKi se fusiona con el mueble: al estar cerrado, el herraje no se ve aunque los frentes sean de vidrio.

AVENTOS HKi – compás abatible integrado

Foto simbólica

AVENTOS HKi – compás abatible integrado	12
Visión general	13
Estándar | **TIP-ON**	14
Accesorios	17

AVENTOS HF top – compás abatible plegable

Foto simbólica

AVENTOS HF top – compás abatible plegable	20
Visión general	21
Estándar | **SERVO-DRIVE**	22
Accesorios	30

AVENTOS HS top – compás abatible giratorio

Foto simbólica

AVENTOS HS top – compás abatible giratorio	32
Visión general	33
Estándar | **SERVO-DRIVE**	34

AVENTOS HL top – compás abatible vertical

Foto simbólica

AVENTOS HL top – compás abatible vertical	38
Visión general	39
Estándar | **SERVO-DRIVE**	40

AVENTOS HK top – compás abatible

Foto simbólica

AVENTOS HK top – compás abatible	44
Visión general	45
Estándar | **SERVO-DRIVE**	46
TIP-ON	50
Accesorios	53

AVENTOS HK-S – compás abatible

Foto simbólica

AVENTOS HK-S – compás abatible	54
Visión general	55
Estándar | **TIP-ON**	56
Accesorios	59

AVENTOS HK-XS – compás abatible

Foto simbólica

AVENTOS HK-XS – compás abatible	60
Visión general	61
Estándar | **TIP-ON**	62
Accesorios	67

Accesorios

Foto simbólica

Tornillos	68
Broca de centrar	68
Amortiguador	68
Destornillador	69
Broca con ranura en cruz	69

AVENTOS HF top | HS top | HL top | HK top – construcciones especiales

Foto simbólica

Construcciones de inglete y de ranura

Short-URL
www.blum.com/mitresrebates

Ni más ni menos

Gracias a su diseño compacto y estrecho, es posible integrar **AVENTOS HKi** por completo en el lateral del cuerpo de mueble. El compás abatible se funde con el mueble y le ofrece nuevos diseños con una estética de máxima calidad. Usted obtendrá un mueble puro con total libertad de diseño: ni más ni menos.

- Altura de cuerpo de mueble KH máxima 600 mm
- Ancho de cuerpo de mueble KB hasta 1800 mm
- Espesor de lateral del cuerpo de mueble SWD a partir de 16 mm
- **BLUMOTION** – cierre suave y silencioso gracias a la amortiguación
- **TIP-ON** – sistema mecánico de ayuda en la apertura
- Todas las piezas visibles en negro ónix
- Solución de seguridad integrada
- Ajuste tridimensional del frente
- Se puede colocar completamente integrado o semiintegrado
- No es necesario el uso de bisagras

Nuevos diseños de mueble con una estética de máxima calidad

Las palancas, imperceptibles al cerrar, se lucen con su sofisticado negro ónix al abrir.

AVENTOS HKi combina las ventajas ergonómicas con un diseño puro.

Otorgue un nuevo diseño a los muebles con frentes o traseras del cajón de vidrio.

En el caso de la variante semiintegrada, la tapa cubre el mecanismo de elevación fresado.

Las más diversas opciones de montaje, adecuadas a sus necesidades

El juego de tableros en bruto de MDF previamente fresados cuenta ya con el fresado central para **AVENTOS HKi**.

Hemos desarrollado plantillas de fresado para procesar con una fresadora.

Mediante una máquina CNC, se fresan mitades de laterales de cuerpos de mueble de manera superficial y, a continuación, se encolan.

El set de distanciadores sirve como protección de transporte y mecanizado.

Aplicaciones		Webcode	Página
Estándar | TIP-ON			
Foto simbólica	Para frentes de madera y marcos de aluminio anchos y estrechos	DQDW6P	14
	TIP-ON 956. – versión corta con imán		16
Accesorios			
Foto simbólica	Placas soporte	17	
	Juego de tableros en bruto	18	
	Set de distanciadores	18	
	Fresadora al ras	18	
	Juego de plantillas de fresado	18	
	Fresa copiadora	18	
	Juego de placa giratoria	18	
	Tornillos	68	
	Broca de centrar	68	
	Amortiguador	68	
	Destornillador	69	
	Broca con ranura en cruz	69	
Montaje, desmontaje y ajuste			
Foto simbólica	**Montaje, desmontaje y ajuste** Short-URL www.blum.com/a101		

Pictogramas		
Artículo disponible bajo petición		
Webcode – ingresar en el configurador de productos o hacer clic		

Para frentes de madera y marcos de aluminio anchos y estrechos

Webcode – ingresar en el configurador de productos o hacer clic: DQDW6P

- Altura de cuerpo de mueble KH máxima 600 mm
- Ancho de cuerpo de mueble KB hasta 1800 mm
- Espesor de lateral de cuerpo SWD 16–25 mm
- Se integra de forma discreta en los armarios altos y superiores
- Se puede colocar completamente integrado o semiintegrado
- **BLUMOTION** – cierre suave y silencioso gracias a la amortiguación
- **TIP-ON** – sistema mecánico de ayuda en la apertura
- La mayor funcionalidad posible en espacios mínimos
- Inigualable facilidad de movimiento con parada continua
- Solución de seguridad integrada
- Montaje y ajuste sencillos
- Ajuste sencillo y sin escalones de los mecanismos de elevación
- Limitador de apertura sin escalones integrado

Factor de rendimiento LF

Altura del cuerpo de mueble KH (mm) x peso del frente FG, incluido el peso de dos tiradores (kg)

Cuando se utiliza un tercer mecanismo de elevación (elevando el factor de rendimiento hasta un 50 %), recomendamos realizar un ensayo de montaje

Advertencia

En el caso de cuerpos anchos recomendamos fijar un mecanismo de elevación adicional en una pared intermedia. Esto se debe a que el frente se puede doblar al estar abierto.

Información de pedido

☐ Estándar ■ TIP-ON

1 ☐ Juego de mecanismo de elevación

Factor de rendimiento LF	Ángulo de apertura OW[1]	Color	Ref.
420–1610	107°	ONS	24K2300
930–2800			24K2500
1730–5200			24K2700
2600–7800			24K2800

Consta de:
1 2 x Mecanismo de elevación simétrico

Advertencia
Peso máximo del frente: 18 kg con dos mecanismos de elevación
[1] Ajuste continuo

1 ■ Juego de mecanismo de elevación – TIP-ON

Factor de rendimiento LF	Ángulo de apertura OW[1]	Color	Ref.
420–1610	107°	ONS	24K2300T
930–2800			24K2500T
1730–5200			24K2700T
2600–7800			24K2800T

Consta de:
1 2 x Mecanismo de elevación simétrico

Advertencia
Peso máximo del frente: 18 kg con dos mecanismos de elevación
[1] Ajuste continuo

3 ☐■ Juego de tapas

Color	Material	Ref.
SW | HGR | TGR	Plástico	24K8000

Consta de:
3a 1 x Tapa izquierda
3b 1 x Tapa derecha
3c 2 x Elemento de identificación de la marca, estampado con el logotipo de Blum IN-G

Advertencia
¡Solo se necesita para el mecanismo de elevación semiintegrado!

4 ☐■ Fijación frontal

Versión	Modo de fijación	Color		Ref.
Frente de madera	EXPANDO	ONS	2 x	24K42E1
Marcos de aluminio anchos y estrechos	Tornillos		2 x	24K4201A

Consta de:
4 1 x Fijación frontal

6 ■ TIP-ON 956. – versión corta con imán

Altura del cuerpo del mueble KH (mm)	Color	Ref.
Hasta 600	SW | R7036 | CS	956.1004

Consta de:
6a 1 x **TIP-ON 956.** – versión corta con imán
6b 1 x Placa adhesiva para atornillar
6c 1 x Placa adhesiva para encolar
No adecuado para superficies enceradas, aceitadas o con recubrimiento en polvo
– 1 x Tornillo aglo Ø 3.5 x 15 mm, Art. Nr. 609.1500

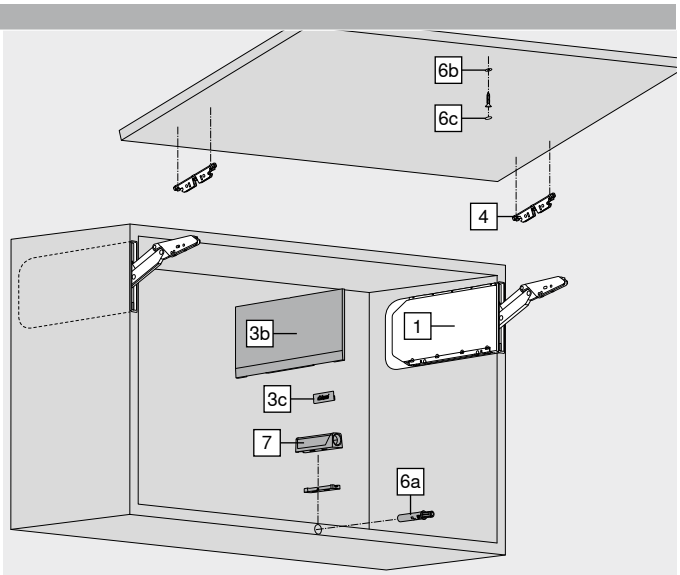

Accesorios

7 ■ Placa soporte

Versión	Color	Ref.
Placa soporte recta – versión corta	SW | R7036 | CS	956.1201
Placa soporte en cruz – versión larga	R7036	956A1501

Color		Color	
CS	Negro carbón	R7036	RAL 7036 gris platino
HGR	Gris claro	SW	Blanco seda
IN-G	Acero inoxidable moldeado cepillado	TGR	Gris oscuro
ONS	Negro ónix		

Para frentes de madera y marcos de aluminio anchos y estrechos

Webcode – ingresar en el configurador de productos o hacer clic DQDW6P

Planificación

Fresado y posición – completamente integrado

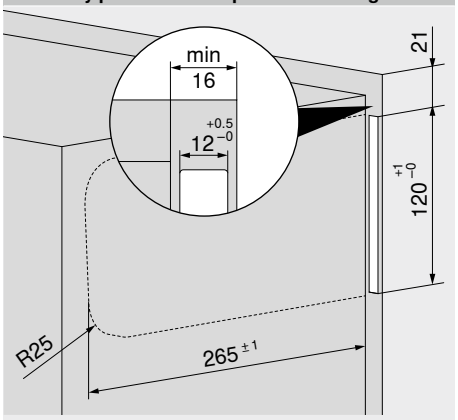

Combinable solo con herraje de suspensión oculto
Profundidad interior cuerpo de mueble LT mín. 271 mm

Fresado y posición – semiintegrado

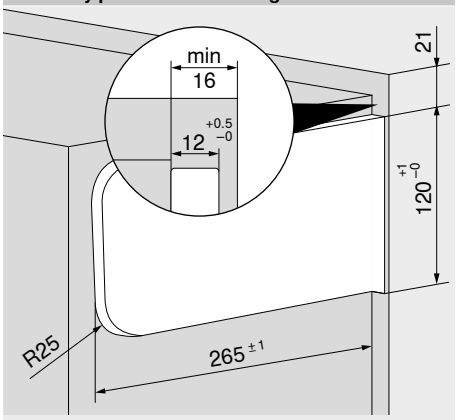

Profundidad interior cuerpo de mueble LT mín. 271 mm

Espacio ocupado – semiintegrado

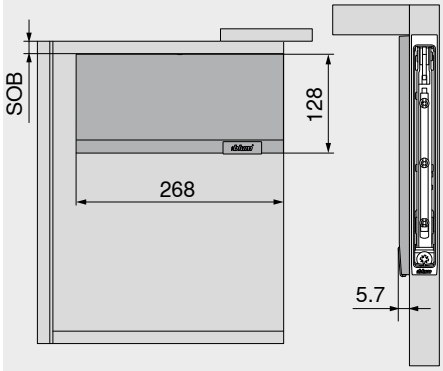

Combinable solo con herraje de suspensión oculto
SOB Espesor del sobre superior

Trabajo del frente – frente de madera

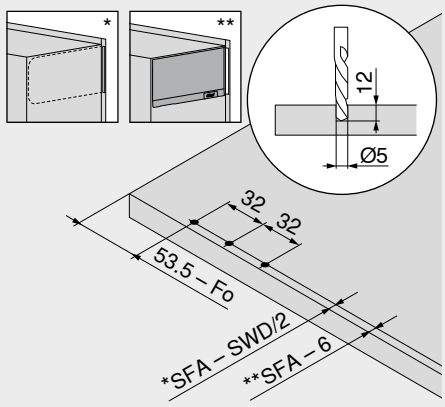

Fo	Juego en la parte superior
SFA	Recubrimiento lateral de los frentes
SWD	Espesor de lateral de cuerpo

Trabajo del frente – marcos de aluminio anchos y estrechos

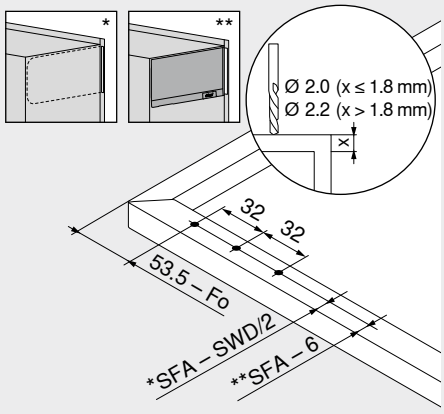

Fo	Juego en la parte superior
SFA	Recubrimiento lateral de los frentes
SWD	Espesor de lateral de cuerpo

Espacio ocupado – cornisa | mejilla

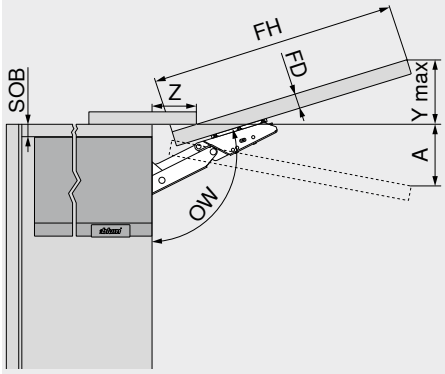

Limitador de apertura				Espacio ocupado (mm)		
Sin				Con ángulo de apertura máx. Y máx. = FH x 0.29 – 32 + FD		
Con				A = FH x 0.26 + 28 – FD		
FD (mm)	16	18	19	20	22	26
Z (mm)	70	63	59	57	49	35

FD	Espesor del frente
FH	Altura del frente
OW	Ángulo de apertura
SOB	Espesor del sobre superior

Juego mínimo MF

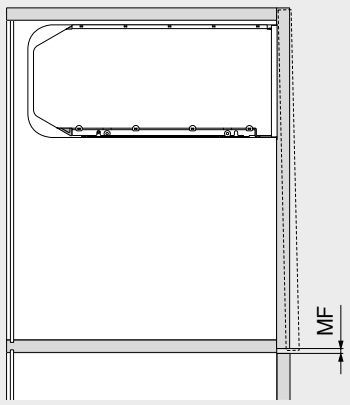

MF	Juego mínimo 2 mm

Indicaciones en la página

Visión general	13
Accesorios – **AVENTOS HKi**	18
Accesorios	68
Planificación	15
Servicios de Blum	602
Valores de referencia para el peso del frente FG (kg)	716
Para más información técnica	708
Montaje, desmontaje y ajuste	

Short-URL
www.blum.com/a101

TIP-ON 956. – versión corta con imán

- Para puertas con una altura de hasta 600 mm
- Para taladrar o en combinación con placas soporte
- Trayectoria de la apertura aprox. 17 mm
- Material: plástico

Información de pedido

Color	Muelle TIP-ON	Ref.
SW | R7036 | CS	Muelle estándar	956.1004

Consta de:

1 x	**TIP-ON 956.** – versión corta con imán
1 x	Placa adhesiva para atornillar
1 x	Placa adhesiva para encolar No adecuado para superficies enceradas, aceitadas o con recubrimiento en polvo
1 x	Tornillo aglo Ø 3.5 x 15 mm, Art. Nr. 609.1500

Color

CS	Negro carbón
R7036	RAL 7036 gris platino
SW	Blanco seda

Planificación

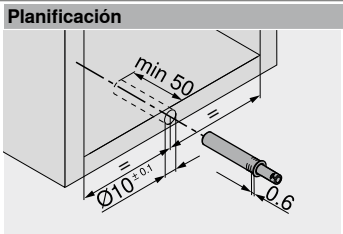

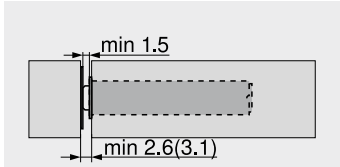

() Placa adhesiva para atornillar

Placa adhesiva para atornillar

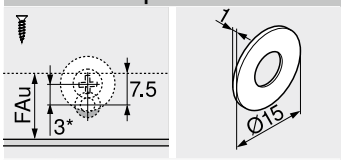

FAu	Recubrimiento inferior de los frentes
*	3 mm montaje ajustado

Placa adhesiva para encolar

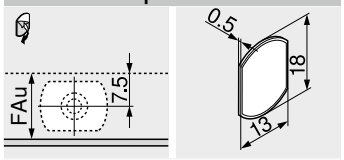

FAu Recubrimiento inferior de los frentes

Indicaciones en la página

Visión general	13

Montaje

Calibre de taladrar para **BLUMOTION** | **TIP-ON**	676
Plantilla de posicionamiento para placa adhesiva	698
MINIPRESS top para **EASYSTICK**	622
MINIPRESS top	626

Montaje, desmontaje y ajuste

Short-URL
www.blum.com/a101

Placa soporte recta – versión corta – 20/17

- Montaje con tornillos aglo Ø 3.5 o Ø 4 mm
- Montaje alternativo con tornillos Euro
- **TIP-ON** debe pedirse aparte

Información de pedido

Color	Material	Ref.
SW | R7036 | CS	Plástico	956.1201

Color

CS	Negro carbón
R7036	RAL 7036 gris platino
SW	Blanco seda

Planificación

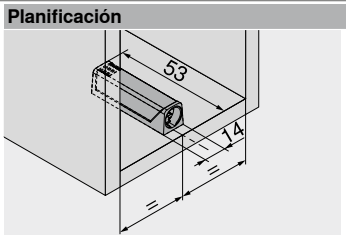

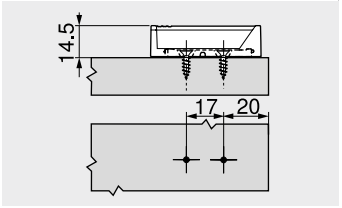

Juego del frente

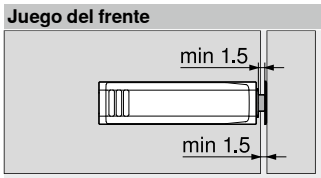

Placa adhesiva

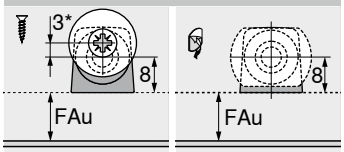

FAu	Recubrimiento inferior de los frentes
*	3 mm montaje ajustado

Placa soporte en cruz – versión larga – 37/32

- Montaje con tornillos aglo Ø 3.5 o Ø 4 mm
- Montaje alternativo con tornillos Euro
- **TIP-ON** debe pedirse aparte

Información de pedido

Color	Material	Ref.
R7036	Plástico	956A1501

Planificación

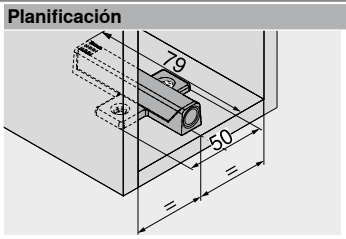

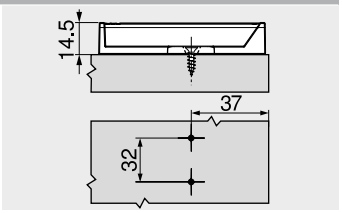

Juego del frente

Placa adhesiva

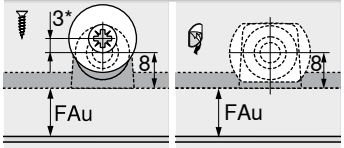

FAu	Recubrimiento inferior de los frentes
*	3 mm montaje ajustado

Indicaciones en la página

Visión general	13

Montaje

Plantilla para bases	674
Calibre de taladrar para placas de montaje	675
Plantilla de posicionamiento para placa adhesiva	698
MINIPRESS top para **EASYSTICK**	622
MINIPRESS top	626
MINIPRESS P	630

Montaje, desmontaje y ajuste

Short-URL
www.blum.com/a101

Juego de tableros en bruto

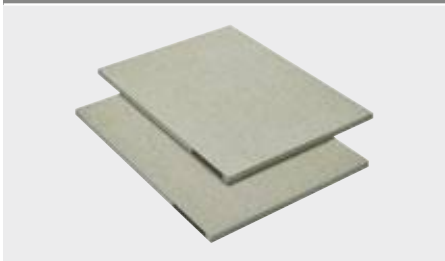

- Integración completa
- Previamente fresado
- Tableros en bruto de MDF 600 x 450 x 19 mm
- Resistente a la humedad
- Distanciador incluido

Información de pedido

Descripción	Ref.
Juego de tableros en bruto	24K7100
Consta de:	
2 x Tableros en bruto Previamente fresado	
2 x Distanciador	

Set de distanciadores

- Integración completa
- Como protección de transporte y mecanizado

Información de pedido

Descripción	Ref.
Set de distanciadores	M45.1010
Consta de:	
2 x Distanciador	

Fresadora al ras

- Integración completa
- Para realizar el fresado después de colocar el tablero en bruto

Información de pedido

Descripción	Diámetro (mm)	Ref.
Fresadora al ras	Ø 4.0	M45.ZF04
Consta de:		
1 x Fresadora al ras		

Juego de plantillas de fresado

- Integración completa y parcial
- Plantilla de fresado para el mecanismo de elevación
- Plantilla de fresado para la placa de relleno
- Placa base

Información de pedido

Descripción	Ref.
Juego de plantillas de fresado	65.5840
Consta de:	
1 x Plantilla de fresado para el mecanismo de elevación	
1 x Plantilla de fresado para la placa de relleno	
1 x Placa base 5 mm	

Fresa copiadora

- Integración completa y parcial
- Ideal en combinación con el juego de plantillas de fresado

Información de pedido

Descripción	Diámetro (mm)	Ref.
Fresa copiadora	Ø 19.0	M45.ZF19
Consta de:		
1 x Fresa copiadora		

Juego de placa giratoria

- Integración completa y parcial
- Placas giratorias para intercambiar para fresa copiadora

Información de pedido

Descripción	Ref.
Juego de placa giratoria	M34.ZW50
Consta de:	
10 x Placa giratoria	

Compases abatibles para frentes grandes de dos piezas

Con **AVENTOS HF top**, los frentes de dos puertas se pliegan en el centro durante la apertura. El compás abatible plegable resulta ideal para armarios colgantes elevados con grandes frentes para que el tirador resulte accesible en cualquier posición.

- Altura de cuerpo de mueble KH 480–1200 mm
- Ancho de cuerpo de mueble KB hasta 1800 mm
- Profundidad interior cuerpo de mueble LT mín. 264 mm
- Ajuste con sistema integrado **BLUMOTION**
- **SERVO-DRIVE** – el sistema eléctrico de movimiento asistido
- Parada continua en cualquier altura
- Limitador de apertura integrado
- Posición fija del mecanismo de elevación y de las fijaciones frontales
- Mecanismo de elevación y brazos de diseño simétrico
- Dos tipos diferentes de montaje del mecanismo de elevación
- Esfuerzo mínimo al abrir y cerrar

Facilidad y comodidad en la apertura y el cierre

Además de las clásicas variantes, también se pueden combinar diferentes colores y materiales, así como realizar frentes asimétricos.

Si el mecanismo de elevación está ajustado de manera exacta al peso del frente FG, el frente se detiene en cualquier posición.

El sistema eléctrico de apertura asistida **SERVO-DRIVE** para **AVENTOS HF top** permite abrir el frente con facilidad y cerrarlo pulsando un botón.

Las tapas rectilíneas son idénticas para **AVENTOS HF top** | **HS top** | **HL top**. Disponible en blanco seda, gris claro y gris oscuro.

Ventajas para usted y sus clientes

No hay piezas que sobresalen
Brazo extraíble, una ventaja en la fabricación de muebles y en el montaje de cocinas.

Limitador de apertura integrado
El limitador de apertura viene integrado en **AVENTOS HF top** y se puede ajustar sin herramientas.

Variantes de fijación
Dos tipos de montaje del mecanismo de elevación: con tornillos Euro premontados o en la variante de tableros aglo con posicionamiento integrado.

Aplicaciones		Webcode	Página
Estándar | SERVO-DRIVE			
Foto simbólica	Frentes de madera y marcos de aluminio anchos	DQDXLC	22
Foto simbólica	Marcos de aluminio estrechos	DQDYAP	26

Accesorios

Foto simbólica

Juego para bisagra	30	Destornillador	69
Bases	150	Broca con ranura en cruz	69
Tapa para bisagras	157		
Tornillos	68		
Broca de centrar	68		
Amortiguador	68		

Montaje, desmontaje y ajuste

Foto simbólica

Montaje, desmontaje y ajuste

Short-URL
www.blum.com/a111

Directiva sobre maquinaria 711

Información detallada sobre las directivas de maquinaria

Short-URL
www.blum.com/s025

Pictogramas		
Artículo disponible bajo petición		
Webcode – ingresar en el configurador de productos o hacer clic		

Frentes de madera y marcos de aluminio anchos

- Altura de cuerpo de mueble KH 480–1200 mm
- Ancho de cuerpo de mueble KB hasta 1800 mm
- Profundidad interior cuerpo de mueble LT mín. 264 mm
- Ajuste con sistema integrado **BLUMOTION**
- **SERVO-DRIVE** – el sistema eléctrico de movimiento asistido
- Parada continua en cualquier altura
- Limitador de apertura integrado
- Posición fija del mecanismo de elevación y de las fijaciones frontales
- Montaje sin herramientas
- Dos tipos diferentes de montaje del mecanismo de elevación
- Ajuste tridimensional de ambos frentes
- Bisagra interm. con protecc. para los dedos

Webcode – ingresar en el configurador de productos o hacer clic: **DQDXLC**

Factor de rendimiento LF

Frente – simétrico
Altura del cuerpo de mueble KH (mm) x peso del frente FG inferior y superior, incluido el tirador (kg)

Frente – asimétrico
Altura de cuerpo teórica TKH (mm) x peso del frente FG inferior y superior, incluido el tirador (kg)

Altura de cuerpo teórica TKH
Altura del frente en la parte superior FHo (mm) x 2 + juegos
¡Si los frentes son asimétricos, el frente más alto debe situarse arriba!
¡En las áreas solapadas, recomendamos el uso de mecanismos de elevación más fuertes!
¡Sugerimos que efectúe un ensayo de montaje en los bordes de los mecanismos de elevación!

Información de pedido

☐ Estándar ■ SERVO-DRIVE

1 ☐ ■ Juego de mecanismo de elevación
Fijación con tornillos Euro premontados

Factor de rendimiento LF	Ángulo de apertura OW[2]	Ref.
2700–13500 [1]	81°–116°	22F2510
10000–19300		22F2810

Consta de:
1 2 x Mecanismo de elevación simétrico
Incl. tornillos Euro premontados

Advertencia
El factor de rendimiento LF pueden incrementarse un 50 % añadiendo un tercer mecanismo de elevación.
[1] 1 pza. LF 1350–3000
Ancho de cuerpo de mueble KB hasta 600 mm
[2] Ajuste en varios niveles

1 ☐ ■ Juego de mecanismo de elevación
Fijación con tornillos aglo, con posicionamiento

Factor de rendimiento LF	Ángulo de apertura OW[2]	Ref.
2700–13500 [1]	81°–116°	22F2500
10000–19300		22F2800

Consta de:
1 2 x Mecanismo de elevación simétrico
Incl. posicionamiento
– 8 x Tornillos aglo Ø 4 x 35 mm

Advertencia
El factor de rendimiento LF pueden incrementarse un 50 % añadiendo un tercer mecanismo de elevación.
[1] 1 pza. LF 1350–3000
Ancho de cuerpo de mueble KB hasta 600 mm
[2] Ajuste en varios niveles

2 ☐ ■ Juego de brazos

Altura del cuerpo del mueble KH (mm)[1]	Ref.
480–610	22F3200
600–910	22F3500
840–1200	22F3900

Consta de:
2 2 x Brazos simétricos
[1] En frentes asimétricos, use la altura de cuerpo teórica. Altura de cuerpo de mueble TKH

3 ☐ Juego de tapas

Color	Material	Ref.
SW | HGR | TGR	Plástico	22.8000

Consta de:
3a 1 x Tapa izquierda
3b 1 x Tapa derecha
3c 2 x Elemento de identificación de la marca, estampado con el logotipo de Blum IN-G

3 ■ Conjunto de tapas para SERVO-DRIVE

Color	Material	Ref.
SW | HGR | TGR	Plástico	23.8000

Consta de:
3a 1 x Tapa izquierda **SERVO-DRIVE**
3b 1 x Tapa derecha
3c 2 x Elemento de identificación de la marca, estampado con el logotipo de Blum IN-G
3d 2 x Interruptor de **SERVO-DRIVE**
3e 6 x Distanciador de amortiguación de Blum Ø 5 mm

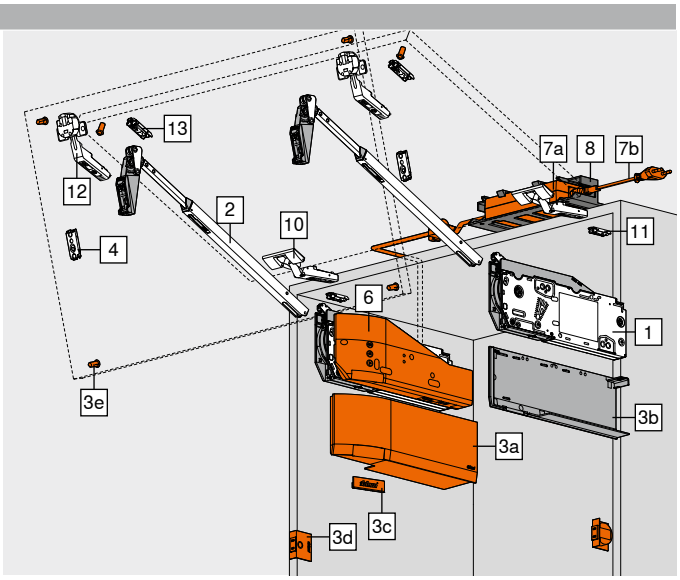

4 ☐ ■ Base para los brazos
Recomendación

Modo de fijación	Distancia (mm)	Ref.
Tornillos [1]		175H3100
EXPANDO	0	177H3100E
Para presión		177H3100

Son posibles todas las bases de acero con una distancia de 0 mm
[1] Para frentes de madera, utilice 2 tornillos aglo (609.1x00) a cada lado
Para marcos de aluminio anchos, utilice 2 tornillos roscachapa (660.0950) por lado

6 ■ Juego SERVO-DRIVE

Color	Material	Ref.
TGR	Plástico	23.A000

Consta de:
6a 1 x Equipo de accionamiento
6b 1 x Cable de distribución de **SERVO-DRIVE**, 1500 mm
6c 1 x Empalme
6d 2 x Protector de extremos de cable
A partir de 3 mecanismos de elevación se recomiendan 2 equipos de accionamiento sincronizados

8 ■ Sujeción de fuente de alimentación – montaje en la pared[1]

Color	Material	Ref.
WGR	Plástico	Z10NG120

Consta de:
8 1 x Sujeción de fuente de alimentación – montaje en la pared
[1] Para fuente de alimentación **SERVO-DRIVE**

Color		Color	
HGR	Gris claro	TGR	Gris oscuro
IN-G	Acero inoxidable moldeado cepillado	WGR	Gris claro
SW	Blanco seda	WS	Blanco
SZ	Negro		

Frentes de madera y marcos de aluminio anchos

Webcode – ingresar en el configurador de productos o hacer clic: DQDXLC

Información de pedido

7 **Fuente de alimentación y cable de alimentación eléctrico SERVO-DRIVE[4]**

Color				SZ	
Enchufe de alimentación	Mercado[1]	Paquete de idiomas[2]	Idioma[3]		Ref.
E	Europa	A	DE | EN | FR | IT | NL		Z10NE04EA
		B	DA | EN | FI | NO | SV		Z10NE04EB
		C	EL | EN | HR | SL | SR | TR		Z10NE04EC
		D	EN | ES | FR | IT | PT		Z10NE04ED
		E	CS | HU | PL | SK		Z10NE04EE
		F	BG | ET | LT | LV | RO | RU | UK		Z10NE04EF
		I	EN		Z10NE04EI
B	GB	A	DE | EN | FR | IT | NL		Z10NE04BA
		I	EN		Z10NE04BI
H	IN				Z10NE04HI
I	IL	A	DE | EN | FR | IT | NL		Z10NE04IA
K	AU	I	EN		Z10NE04KI
N	CN	H	EN | ZH | KO		Z10NE04NH
R	KR				Z10NE04RH
S	BR	K	EN | ES | PT		Z10NE04SK
T	TW	H	EN | ZH | KO		Z10NE04TH
U	US | CA	G	EN | ES | FR		Z10NE04UG
	JP	J	JA		Z10NE04UJ
Z	ZA	I	EN		Z10NE04ZI

Consta de:
- **7a** 1 x Fuente de alimentación **SERVO-DRIVE**
  Cable de salida – 2 m de largo
  Incl. instrucciones de uso y montaje
- **7b** 1 x Cable de alimentación eléctrico
  1.5–1.8 m de largo, incluido el enchufe

[1] Nomenclaturas de mercados conforme a la normativa ISO 3166
[2] Paquete de idiomas – manual de usuario
[3] Nomenclaturas de idiomas conforme a la normativa ISO 639
[4] Se requiere para dos y más equipos de accionamiento

Alternativa a 7 | 8

– **Fuente de alimentación enchufable SERVO-DRIVE[5]**

Color				SZ	
Adaptador[1]	Mercado[2]	Paquete de idiomas[3]	Idioma[4]		Ref.
E	Europa	A	DE | EN | FR | IT | NL		Z10NA40EA
		B	DA | EN | FI | NO | SV		Z10NA40EB
		C	EL | EN | HR | SL | SR | TR		Z10NA40EC
		D	EN | ES | FR | IT | PT		Z10NA40ED
		E	CS | HU | PL | SK		Z10NA40EE
		F	BG | ET | LT | LV | RO | RU | UK		Z10NA40EF
B	GB	A	DE | EN | FR | IT | NL		Z10NA40BA
K	AU	I	EN		Z10NA40KI
N	CN	H	EN | ZH | KO		Z10NA40NH
U	US | CA | JP	G	EN | ES | FR		Z10NA40UG

Consta de:
- **–** 1 x Fuente de alimentación enchufable **SERVO-DRIVE**
  Incl. cable, 1120 mm (con cable de distribución para **SERVO-DRIVE** extensible a un máx. de 2000 mm)
  Incl. instrucciones de uso y montaje

[1] Para obtener una lista detallada de mercados consulte la información del apartado
[2] Nomenclaturas de mercados conforme a la normativa ISO 3166
[3] Paquete de idiomas – manual de usuario
[4] Nomenclaturas de idiomas conforme a la normativa ISO 639
[5] Solo apto para una unidad de accionamiento
Otras combinaciones a petición

10 **Bisagra CLIP top de 120°**

Cazoleta	Muelle	Ref.
INSERTA	Sin muelle	70T5590BTL
Tornillos [1]		70T5550.TL

Recubrimiento de la cazoleta TO (mm) – cota fija (bisagra) 11
3 bisagras con un ancho de cuerpo de mueble KB a partir de 1200 mm o un peso del frente FG a partir de 12 kg
4 bisagras con un ancho de cuerpo de mueble de KB 1800 mm o un peso del frente FG a partir de 20 kg
[1] Utilice tornillos aglo para frentes de madera (609.1x00)
Los marcos de aluminio anchos requieren el uso de tornillos roscachapa (660.0950)

Alternativa a 10 – para recubrimiento del frente FA más grande

10 **CLIP top 120° bisagra especial**

Cazoleta	Muelle	Ref.
INSERTA	Sin muelle	72T5590BTL
Tornillos [1]		72T5550.TL

Recubrimiento de la cazoleta TO (mm) – cota fija (bisagra) 13
3 bisagras con un ancho de cuerpo de mueble KB a partir de 1200 mm o un peso del frente FG a partir de 12 kg
4 bisagras con un ancho de cuerpo de mueble de KB 1800 mm o un peso del frente FG a partir de 20 kg
[1] Utilice tornillos aglo para frentes de madera (609.1x00)
Los marcos de aluminio anchos requieren el uso de tornillos roscachapa (660.0950)

11 **Base**

Recomendación – bisagra CLIP top de 120°

Modo de fijación	Distancia (mm)	Ref.
Tornillos [1]	0	175H3100
EXPANDO		177H3100E
Para presión		177H3100

Bases predeterminadas, distancia en función del recubrimiento del frente en la parte superior FAo
[1] Utilice tornillos aglo para frentes de madera (609.1x00)
Los marcos de aluminio anchos requieren el uso de tornillos roscachapa (660.0950)

12 **Bisagra intermedia CLIP top**

Cazoleta	Muelle	Ref.
EXPANDO	Sin muelle	78Z553ET
Tornillos [1]		78Z5500T

3 bisagras con un ancho de cuerpo de mueble KB a partir de 1200 mm o un peso del frente FG a partir de 12 kg
4 bisagras con un ancho de cuerpo de mueble de KB 1800 mm o un peso del frente FG a partir de 20 kg
[1] Utilice tornillos aglo para frentes de madera (609.1x00)
Los marcos de aluminio anchos requieren el uso de tornillos roscachapa (660.0950)

13 **Base**

Recomendación – bisagra intermedia CLIP top

Modo de fijación	Distancia (mm)	Ref.
Tornillos [1]	0	175H3100
EXPANDO		177H3100E
Para presión		177H3100

Bases estándar con una distancia de 0 mm
Solo se pueden usar bases de montaje en cruz en frisos de marcos de aluminio con una anchura inferior a 57 mm
[1] Utilice tornillos aglo para frentes de madera (609.1x00)
Los marcos de aluminio anchos requieren el uso de tornillos roscachapa (660.0950)

Accesorios

– **Juego cable de distribución de SERVO-DRIVE[2]**

Color	Longitud (m)[1]	Ref.
SZ	8	Z10K800AE

Consta de:
- **6b** 1 x Cable de distribución de **SERVO-DRIVE**
- **6d** 5 x Protector de extremos de cable

[1] Para cortar a medida
[2] Se puede utilizar como cable de distribución, cable para el perfil de soporte o cable de comunicación

– **Juego empalme**

Color	Material	Ref.
SZ	Plástico	Z10V100E.01

Consta de:
- **6c** 1 x Empalme
- **6d** 2 x Protector de extremos de cable

– **Soporte de cable[1]**

Color	Material	Ref.
WS	Plástico	Z10K0009

Consta de:
- **–** 1 x Soporte de cable

[1] Por ejemplo, para fijar el cable de distribución de **SERVO-DRIVE**

Indicaciones en la página

Visión general	21
Accesorios – juego de bisagras	30
Bases	150
Accesorios	68
Planificación – simétrico	24
Planificación – asimétrico	25
Planificación – distanciador de amortiguación de Blum	31
Planificación – interruptor de **SERVO-DRIVE**	31
SERVO-DRIVE uno – lista de mercados	732
Servicios de Blum	602
Valores de referencia para el peso del frente FG (kg)	716
Directiva sobre maquinaria	711
Para más información técnica	708

Montaje, desmontaje y ajuste

Short-URL
www.blum.com/a111

Frentes de madera y marcos de aluminio anchos

Webcode – ingresar en el configurador de productos o hacer clic: DQDXLC

Planificación

Simétrico | asimétrico

Posición de taladrado – tornillos Euro

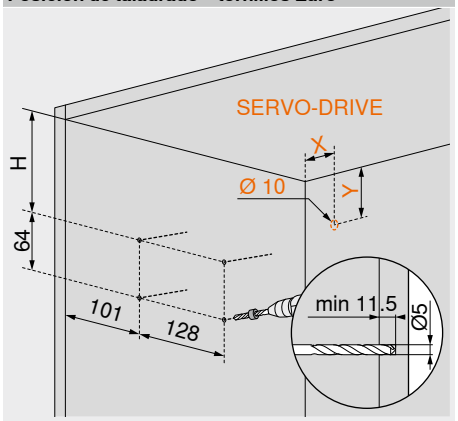

Altura del cuerpo del mueble KH (mm)	H (mm)	X (mm)	Y (mm)
480–519	93.5	38.5	102
520–1200	116	38.5	124

Posición de taladrado – tornillos aglo

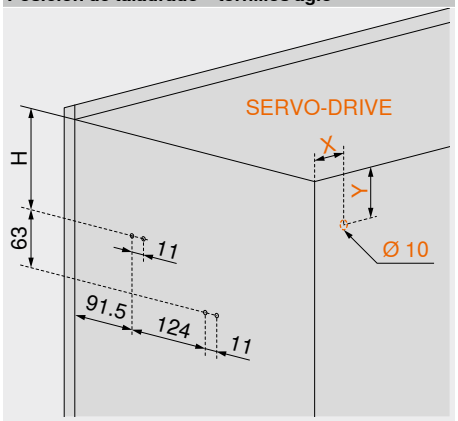

Altura del cuerpo del mueble KH (mm)	H (mm)	X (mm)	Y (mm)
480–519	93	38.5	102
520–1200	115.5	38.5	124

4 x tornillos aglo Ø 4 x 35 mm

Posicionamiento – tornillos aglo

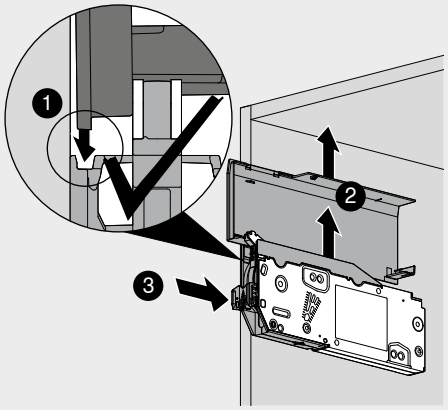

Altura del cuerpo del mueble KH (mm)
520–1200

Espacio ocupado

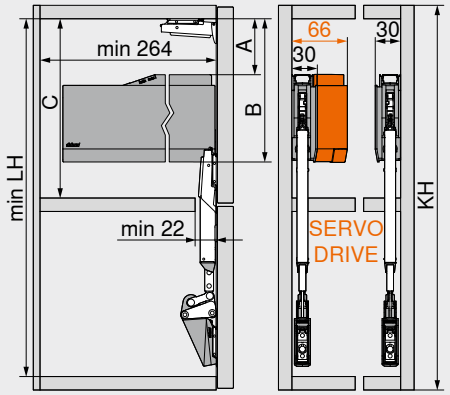

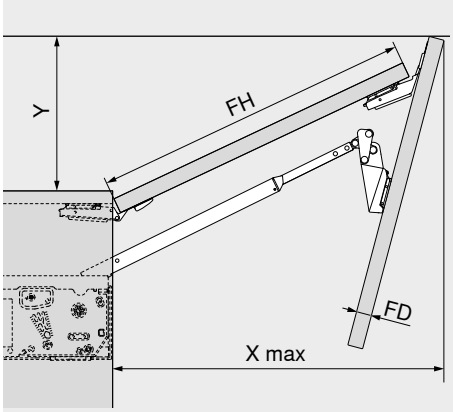

Juego de brazos	LH mín. (mm)
22F3200	443
22F3500	512
22F3900	632

KH (mm)	A (mm)	B (mm)	C mín. (mm)
480–519	66.5	171.5	172
520–1200	89.0	194.0	195

KH Altura del cuerpo del mueble
LH Altura interior de cuerpo de mueble

X máx. = FH x 0.9 + FD x 1.5 + 35

Limitador de apertura	Y (mm)
116°	FH x 0.44 + 38
107°	FH x 0.29 + 35
97°	FH x 0.12 + 31
88°	28
81°	0

FH Altura del frente
FD Espesor del frente

Trabajo del frente

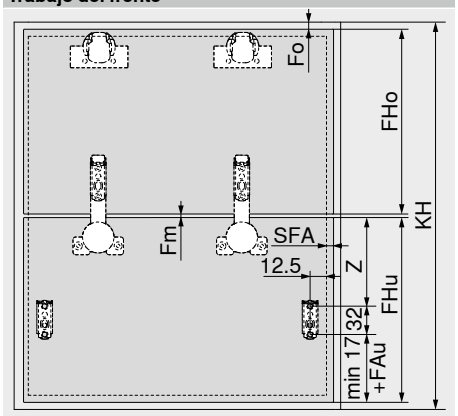

Altura del cuerpo del mueble KH (mm)	Z (mm)
480–519	170
520–1200	189

Fo Juego en la parte superior
Fm Juego en la parte central
FAu Recubrimiento inferior de los frentes
SFA Recubrimiento lateral de los frentes
FHo Altura del frente en la parte superior
FHu Altura del frente en la parte inferior

Frente – simétrico

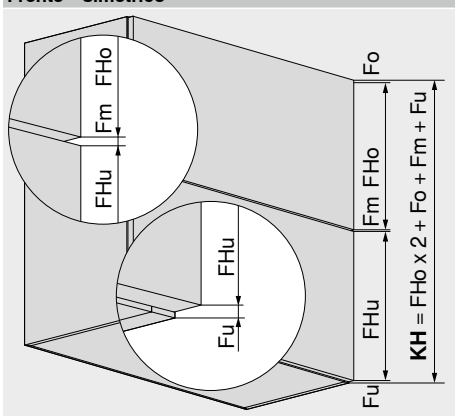

Fo Juego en la parte superior
Fm Juego en la parte central
Fu Juego en la parte inferior
FHo Altura del frente en la parte superior
FHu Altura del frente en la parte inferior
KH Altura del cuerpo del mueble

Frente – asimétrico

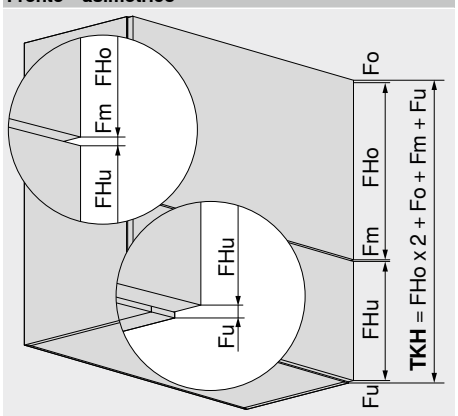

Fo Juego en la parte superior
Fm Juego en la parte central
Fu Juego en la parte inferior
FHo Altura del frente en la parte superior
FHu Altura del frente en la parte inferior
TKH Altura de cuerpo teórica

Frentes de madera y marcos de aluminio anchos

Webcode – ingresar en el configurador de productos o hacer clic: DQDXLC

Planificación

Simétrico | asimétrico

Bisagra CLIP top de 120°

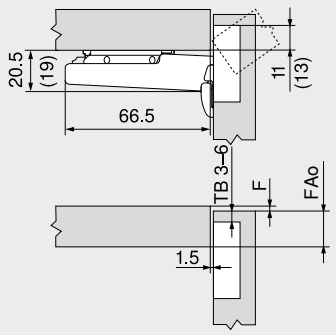

TB	Distancia de cazoleta
F	Juego
FAo	Recubrimiento del frente en la parte superior
()	**CLIP top** 120° bisagra especial

Bisagra intermedia CLIP top

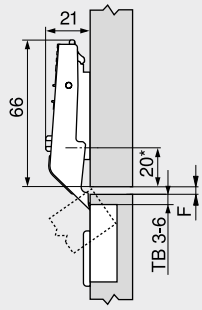

TB	Distancia de cazoleta
F	Juego
	Mín. 1.5 mm
*	37 mm en bases en cruz (37/32)

Distancia de cazoleta TB

MD	Recubrimiento del frente FA (mm)												
	5	6	7	8	9	10	11	12	13	14	15	16	17
0										3	4	5	6
3							3	4	5	6			
6				3	4	5	6						
9	3	4	5	6									

MD Distanciador bases (mm)

Con la bisagra especial de 120° **CLIP top**, el recubrimiento del frente FA es siempre 2 mm más grande

Distancia de cazoleta TB

MD	Juego horizontal F (mm) entre los frentes			
	3	4	5	6
0	6	5	4	3
3				
6				
9				

MD Distanciador bases (mm)

Montaje por atornillado

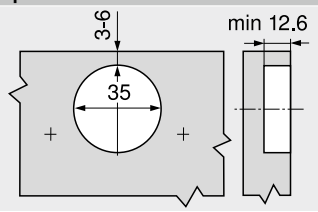

Montaje INSERTA | EXPANDO

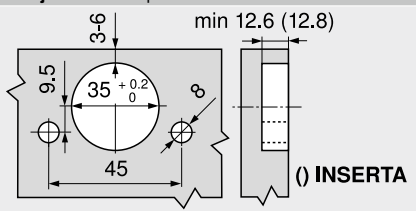

Cotas de la cazoleta

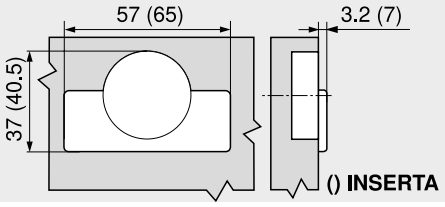

Indicaciones en la página

Visión general	21
Información de pedido – frentes de madera y marcos de aluminio anchos	22
Planificación – distanciador de amortiguación de Blum	31
Planificación – interruptor de **SERVO-DRIVE**	31
Directiva sobre maquinaria	711

Montaje, desmontaje y ajuste

Short-URL
www.blum.com/a111

Marcos de aluminio estrechos

- Altura de cuerpo de mueble KH 480–1200 mm
- Ancho de cuerpo de mueble KB hasta 1800 mm
- Profundidad interior cuerpo de mueble LT mín. 264 mm
- Ajuste con sistema integrado **BLUMOTION**
- **SERVO-DRIVE** – el sistema eléctrico de movimiento asistido
- Parada continua en cualquier altura
- Limitador de apertura integrado
- Posición fija del mecanismo de elevación y de las fijaciones frontales
- Montaje sin herramientas
- Dos tipos diferentes de montaje del mecanismo de elevación
- Ajuste tridimensional de ambos frentes
- Bisagra interm. con protecc. para los dedos

Webcode – ingresar en el configurador de productos o hacer clic	DQDYAP
Factor de rendimiento LF	
Frente – simétrico	
Altura del cuerpo de mueble KH (mm) x peso del frente FG inferior y superior, incluido el tirador (kg)	
Frente – asimétrico	
Altura de cuerpo teórica TKH (mm) x peso del frente FG inferior y superior, incluido el tirador (kg)	
Altura de cuerpo teórica TKH	
Altura del frente en la parte superior FHo (mm) x 2 + juegos	
¡Si los frentes son asimétricos, el frente más alto debe situarse arriba!	
¡En las áreas solapadas, recomendamos el uso de mecanismos de elevación más fuertes!	
¡Sugerimos que efectúe un ensayo de montaje en los bordes de los mecanismos de elevación!	

Información de pedido

☐ Estándar ■ **SERVO-DRIVE**

1 ☐ ■ Juego de mecanismo de elevación
Fijación con tornillos Euro premontados

Factor de rendimiento LF	Ángulo de apertura OW[2]	Ref.
2700–13500 [1]	81°–116°	22F2510
10000–19300		22F2810

Consta de:
1 2 x Mecanismo de elevación simétrico
Incl. tornillos Euro premontados

Advertencia
El factor de rendimiento LF pueden incrementarse un 50 % añadiendo un tercer mecanismo de elevación.
[1] 1 pza. LF 1350–3000
Ancho de cuerpo de mueble KB hasta 600 mm
[2] Ajuste en varios niveles

1 ☐ ■ Juego de mecanismo de elevación
Fijación con tornillos aglo, con posicionamiento

Factor de rendimiento LF	Ángulo de apertura OW[2]	Ref.
2700–13500 [1]	81°–116°	22F2500
10000–19300		22F2800

Consta de:
1 2 x Mecanismo de elevación simétrico
Incl. posicionamiento
– 8 x Tornillos aglo Ø 4 x 35 mm

Advertencia
El factor de rendimiento LF pueden incrementarse un 50 % añadiendo un tercer mecanismo de elevación.
[1] 1 pza. LF 1350–3000
Ancho de cuerpo de mueble KB hasta 600 mm
[2] Ajuste en varios niveles

2 ☐ ■ Juego de brazos

Altura del cuerpo del mueble KH (mm)[1]	Ref.
480–610	22F3200
600–910	22F3500
840–1200	22F3900

Consta de:
2 2 x Brazos simétricos
[1] En frentes asimétricos, use la altura de cuerpo teórica. Altura de cuerpo de mueble TKH

3 ☐ Juego de tapas

Color	Material	Ref.
SW | HGR | TGR	Plástico	22.8000

Consta de:
3a 1 x Tapa izquierda
3b 1 x Tapa derecha
3c 2 x Elemento de identificación de la marca, estampado con el logotipo de Blum
IN-G

3 ■ Conjunto de tapas para SERVO-DRIVE

Color	Material	Ref.
SW | HGR | TGR	Plástico	23.8000

Consta de:
3a 1 x Tapa izquierda **SERVO-DRIVE**
3b 1 x Tapa derecha
3c 2 x Elemento de identificación de la marca, estampado con el logotipo de Blum
IN-G
3d 2 x Interruptor de **SERVO-DRIVE**
3e 6 x Distanciador de amortiguación de Blum Ø 5 mm

4 ☐ ■ Placa adaptadora CLIP para los brazos

Versión	Distancia (mm)	Ref.
Izquierda | derecha	0	175H5B00

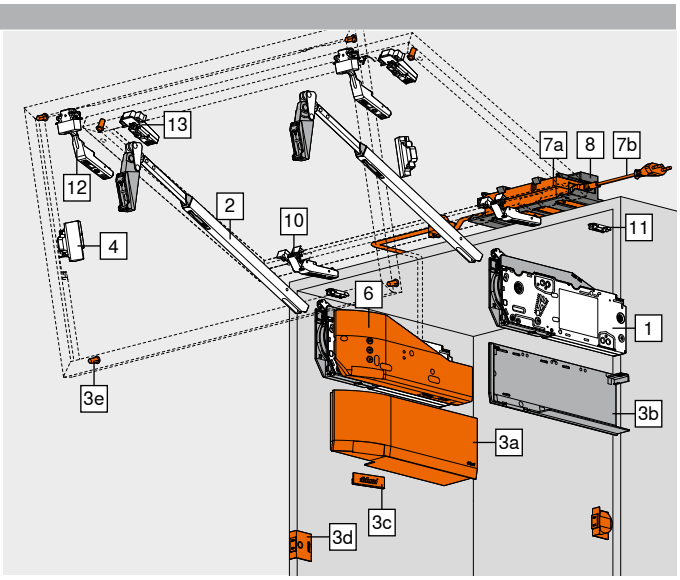

6 ■ Juego SERVO-DRIVE

Color	Material	Ref.
TGR	Plástico	23.A000

Consta de:
6a 1 x Equipo de accionamiento
6b 1 x Cable de distribución de **SERVO-DRIVE**, 1500 mm
6c 1 x Empalme
6d 2 x Protector de extremos de cable
A partir de 3 mecanismos de elevación se recomiendan 2 equipos de accionamiento sincronizados

8 ■ Sujeción de fuente de alimentación – montaje en la pared[1]

Color	Material	Ref.
WGR	Plástico	Z10NG120

Consta de:
8 1 x Sujeción de fuente de alimentación – montaje en la pared
[1] Para fuente de alimentación **SERVO-DRIVE**

Color		Color	
HGR	Gris claro	TGR	Gris oscuro
IN-G	Acero inoxidable moldeado cepillado	WGR	Gris claro
SW	Blanco seda	WS	Blanco
SZ	Negro		

Marcos de aluminio estrechos

Webcode – ingresar en el configurador de productos o hacer clic: DQDYAP

Información de pedido

7 — **Fuente de alimentación y cable de alimentación eléctrico SERVO-DRIVE[4]**

Color				SZ	
	Enchufe de alimentación	Mercado[1]	Paquete de idiomas[2]	Idioma[3]	Ref.
	E	Europa	A	DE | EN | FR | IT | NL	Z10NE04EA
			B	DA | EN | FI | NO | SV	Z10NE04EB
			C	EL | EN | HR | SL | SR | TR	Z10NE04EC
			D	EN | ES | FR | IT | PT	Z10NE04ED
			E	CS | HU | PL | SK	Z10NE04EE
			F	BG | ET | LT | LV | RO | RU | UK	Z10NE04EF
			I	EN	Z10NE04EI
	B	GB	A	DE | EN | FR | IT | NL	Z10NE04BA
			I	EN	Z10NE04BI
	H	IN			Z10NE04HI
	I	IL	A	DE | EN | FR | IT | NL	Z10NE04IA
	K	AU	I	EN	Z10NE04KI
	N	CN	H	EN | ZH | KO	Z10NE04NH
	R	KR			Z10NE04RH
	S	BR	K	EN | ES | PT	Z10NE04SK
	T	TW	H	EN | ZH | KO	Z10NE04TH
	U	US | CA	G	EN | ES | FR	Z10NE04UG
		JP	J	JA	Z10NE04UJ
	Z	ZA	I	EN	Z10NE04ZI

Consta de:
- **7a** 1 x Fuente de alimentación **SERVO-DRIVE**
  Cable de salida – 2 m de largo
  Incl. instrucciones de uso y montaje
- **7b** 1 x Cable de alimentación eléctrico
  1.5–1.8 m de largo, incluido el enchufe

[1] Nomenclaturas de mercados conforme a la normativa ISO 3166
[2] Paquete de idiomas – manual de usuario
[3] Nomenclaturas de idiomas conforme a la normativa ISO 639
[4] Se requiere para dos y más equipos de accionamiento

Alternativa a 7 | 8

– — **Fuente de alimentación enchufable SERVO-DRIVE[5]**

Color				SZ	
	Adaptador[1]	Mercado[2]	Paquete de idiomas[3]	Idioma[4]	Ref.
	E	Europa	A	DE | EN | FR | IT | NL	Z10NA40EA
			B	DA | EN | FI | NO | SV	Z10NA40EB
			C	EL | EN | HR | SL | SR | TR	Z10NA40EC
			D	EN | ES | FR | IT | PT	Z10NA40ED
			E	CS | HU | PL | SK	Z10NA40EE
			F	BG | ET | LT | LV | RO | RU | UK	Z10NA40EF
	B	GB	A	DE | EN | FR | IT | NL	Z10NA40BA
	K	AU	I	EN	Z10NA40KI
	N	CN	H	EN | ZH | KO	Z10NA40NH
	U	US | CA | JP	G	EN | ES | FR	Z10NA40UG

Consta de:
- **–** 1 x Fuente de alimentación enchufable **SERVO-DRIVE**
  Incl. cable, 1120 mm (con cable de distribución para **SERVO-DRIVE** extensible a un máx. de 2000 mm)
  Incl. instrucciones de uso y montaje

[1] Para obtener una lista detallada de mercados consulte la información del apartado
[2] Nomenclaturas de mercados conforme a la normativa ISO 3166
[3] Paquete de idiomas – manual de usuario
[4] Nomenclaturas de idiomas conforme a la normativa ISO 639
[5] Solo apto para una unidad de accionamiento
Otras combinaciones a petición

10 — **CLIP top bisagra para puertas con marcos de aluminio de 120º**

Cazoleta	Muelle	Ref.
Tornillos	Sin muelle	72T550A.TL

3 bisagras con un ancho de cuerpo de mueble KB a partir de 1200 mm o un peso del frente FG a partir de 12 kg
4 bisagras con un ancho de cuerpo de mueble de KB 1800 mm o un peso del frente FG a partir de 20 kg
Tornillos de fijación incluidos

11 — **Base**

Recomendación – bisagra CLIP top de 120°

Modo de fijación	Distancia (mm)	Ref.
Tornillos [1]		175H3100
EXPANDO	0	177H3100E
Para presión		177H3100

Bases predeterminadas, distancia en función del juego F en la parte superior
[1] Para marcos de aluminio estrechos, utilizar 2 tornillos roscachapa (660.0950) a cada lado

12 — **Bisagra intermedia CLIP top de aluminio**

Cazoleta	Muelle	Ref.
Tornillos [1]	Sin muelle	78Z550AT

3 bisagras con un ancho de cuerpo de mueble KB a partir de 1200 mm o un peso del frente FG a partir de 12 kg
4 bisagras con un ancho de cuerpo de mueble de KB 1800 mm o un peso del frente FG a partir de 20 kg
[1] Para marcos de aluminio estrechos, utilizar 2 tornillos roscachapa (660.0950) a cada lado

13 — **Placa adaptadora CLIP para bisagra intermedia**

Versión	Distancia (mm)	Ref.
Simétrico	0	175H5A00

Incl. tornillos de fijación

Accesorios

– — **Juego cable de distribución de SERVO-DRIVE[2]**

Color	Longitud (m)[1]	Ref.
SZ	8	Z10K800AE

Consta de:
- **6b** 1 x Cable de distribución de **SERVO-DRIVE**
- **6d** 5 x Protector de extremos de cable

[1] Para cortar a medida
[2] Se puede utilizar como cable de distribución, cable para el perfil de soporte o cable de comunicación

– — **Juego empalme**

Color	Material	Ref.
SZ	Plástico	Z10V100E.01

Consta de:
- **6c** 1 x Empalme
- **6d** 2 x Protector de extremos de cable

– — **Soporte de cable[1]**

Color	Material	Ref.
WS	Plástico	Z10K0009

Consta de:
- **–** 1 x Soporte de cable

[1] Por ejemplo, para fijar el cable de distribución de **SERVO-DRIVE**

Indicaciones en la página

Visión general	21
Accesorios – juego de bisagras	30
Bases	150
Accesorios	68
Planificación – simétrico	28
Planificación – asimétrico	29
Planificación – distanciador de amortiguación de Blum	31
Planificación – interruptor de **SERVO-DRIVE**	31
SERVO-DRIVE uno – lista de mercados	732
Servicios de Blum	602
Valores de referencia para el peso del frente FG (kg)	716
Directiva sobre maquinaria	711
Para más información técnica	708
Montaje, desmontaje y ajuste	

Short-URL
www.blum.com/a111

Marcos de aluminio estrechos

Webcode – ingresar en el configurador de productos o hacer clic: DQDYAP

Planificación

Simétrico | asimétrico

Posición de taladrado – tornillos Euro

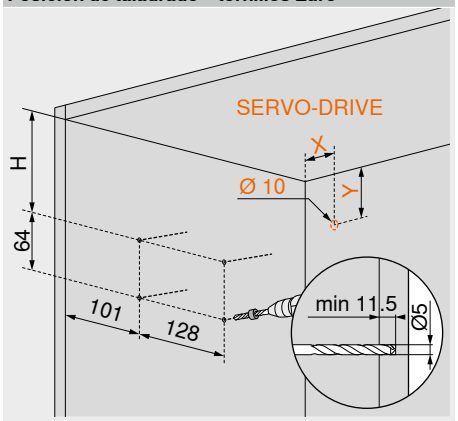

Altura del cuerpo del mueble KH (mm)	H (mm)	X (mm)	Y (mm)
480–519	93.5	38.5	102
520–1200	116	38.5	124

Posición de taladrado – tornillos aglo

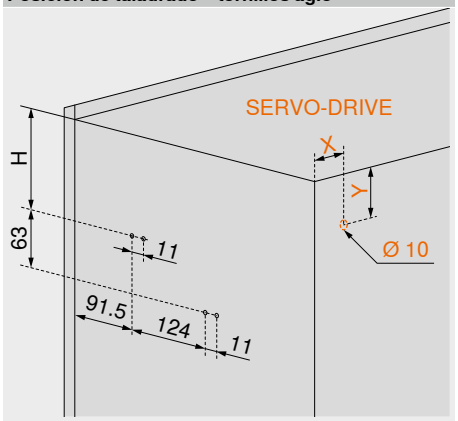

Altura del cuerpo del mueble KH (mm)	H (mm)	X (mm)	Y (mm)
480–519	93	38.5	102
520–1200	115.5	38.5	124

4 x tornillos aglo Ø 4 x 35 mm

Posicionamiento – tornillos aglo

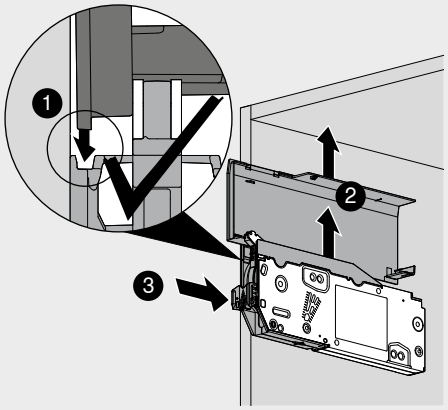

Altura del cuerpo del mueble KH (mm)
520–1200

Espacio ocupado

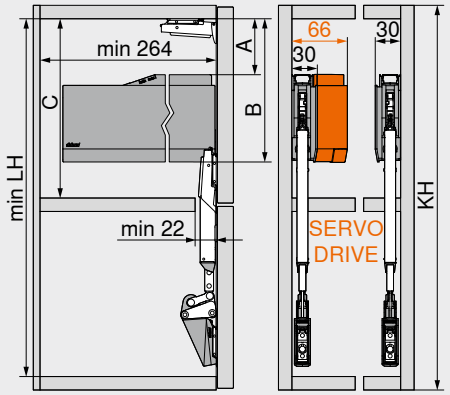

Juego de brazos	LH mín. (mm)
22F3200	443
22F3500	512
22F3900	632

KH (mm)	A (mm)	B (mm)	C mín. (mm)
480–519	66.5	171.5	172
520–1200	89.0	194.0	195

KH Altura del cuerpo del mueble
LH Altura interior de cuerpo de mueble

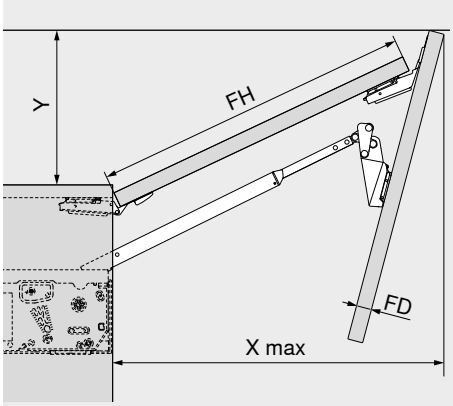

X máx. = FH x 0.9 + FD x 1.5 + 35

Limitador de apertura	Y (mm)
116°	FH x 0.44 + 38
107°	FH x 0.29 + 35
97°	FH x 0.12 + 31
88°	28
81°	0

FH Altura del frente
FD Espesor del frente

Trabajo del frente

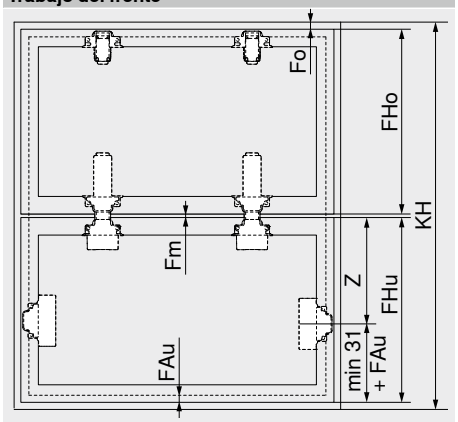

Altura del cuerpo del mueble KH (mm)	Z (mm)
480–549	188
520–1200	207

Fo Juego en la parte superior
Fm Juego en la parte central
FAu Recubrimiento inferior de los frentes
FHo Altura del frente en la parte superior
FHu Altura del frente en la parte inferior

Frente – simétrico

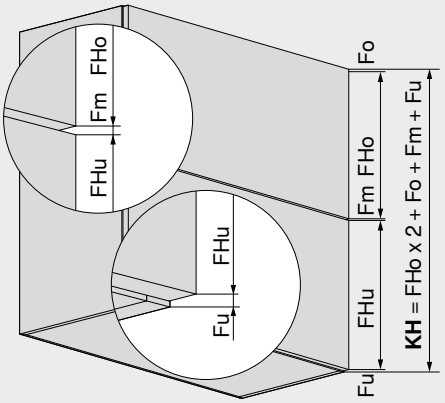

Fo Juego en la parte superior
Fm Juego en la parte central
Fu Juego en la parte inferior
FHo Altura del frente en la parte superior
FHu Altura del frente en la parte inferior
KH Altura del cuerpo del mueble

Frente – asimétrico

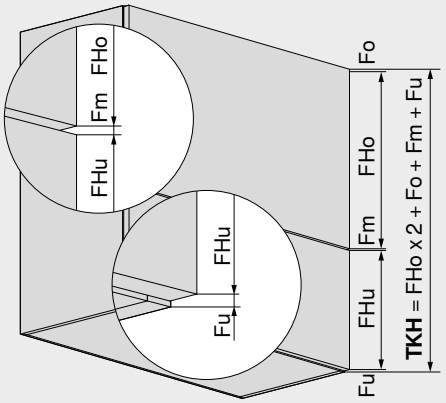

Fo Juego en la parte superior
Fm Juego en la parte central
Fu Juego en la parte inferior
FHo Altura del frente en la parte superior
FHu Altura del frente en la parte inferior
TKH Altura de cuerpo teórica

Marcos de aluminio estrechos

Webcode – ingresar en el configurador de productos o hacer clic: DQDYAP

Planificación

Simétrico | asimétrico

CLIP top bisagra para puertas con marcos de aluminio de 120º

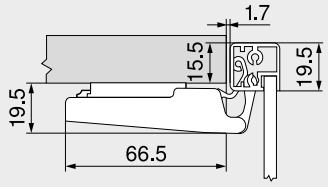

Bisagra intermedia CLIP top de aluminio

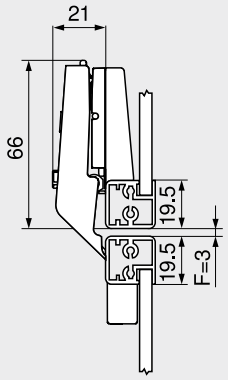

F Juego
Mín. 1.5 mm

A partir de un espesor de marco de 20.5 mm se debe ajustar el juego F

Mont. para atornill. (bisagra | placa soporte)

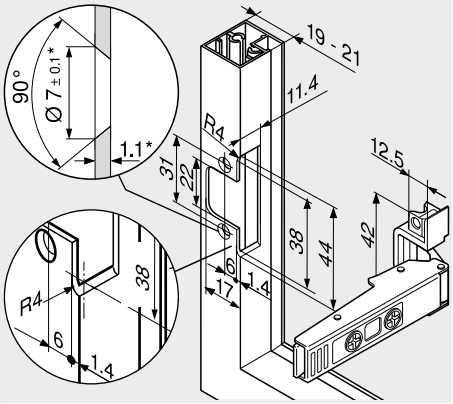

* Adaptar las medidas de fabricación a los distintos espesores del material

Indicaciones en la página

Visión general	21
Información de pedido – marcos de aluminio estrechos	26
Planificación – distanciador de amortiguación de Blum	31
Planificación – interruptor de **SERVO-DRIVE**	31
Directiva sobre maquinaria	711

Montaje, desmontaje y ajuste

Short-URL
www.blum.com/a111

Juego de bisagras – frente de madera

- Juego para bisagra

Información de pedido

Modo de fijación	Color	Ref.
INSERTA | para presión | **EXPANDO**	NI | ONS	☎ 78Z5530T11

Consta de:

2 x	Bisagra **CLIP top** de 120° sin muelles 70T5590BTL
2 x	Bisagra intermedia **CLIP top** sin muelles 78Z5530T
6 x	Base recta con excéntrica 177H3100

Color

NI	Niquelado
ONS	Negro ónix

Juego de bisagras – frentes de madera y marcos de aluminio anchos

- Juego para bisagra

Información de pedido

Modo de fijación	Color	Ref.
Tornillos[1]	NI | ONS	☎ 78Z5500T12

Consta de:

2 x	Bisagra **CLIP top** de 120° sin muelles 70T5550.TL
2 x	Bisagra intermedia **CLIP top** sin muelles 78Z5500T Con la bisagra intermedia **CLIP top** se requiere una base en cruz adicional para marcos de aluminio anchos
6 x	Base recta con excéntrica 175H3100
[1]	Utilice tornillos aglo para frentes de madera (609.1x00) Los marcos de aluminio anchos requieren el uso de tornillos roscachapa (660.0950)

Juego de bisagras – marcos de aluminio estrechos

- Juego para bisagra

Información de pedido

Modo de fijación	Color	Ref.
Tornillos	NI | ONS	☎ 78Z550AT11

Consta de:

2 x	Bisagra **CLIP top** para marcos de alum. 120° sin muelles 72T550A.TL
2 x	Bisagra intermedia **CLIP top** sin muelles 78Z550AT
2 x	Base recta con excéntrica 175H5400
2 x	Placa adaptadora simétrica **CLIP** 175H5A00
2 x	Placa adaptadora **CLIP** izquierda/derecha 175H5B00

Planificación

Distanciador de amortiguación de Blum (para utilizar sólo con el amortiguador de distancia de SERVO-DRIVE)

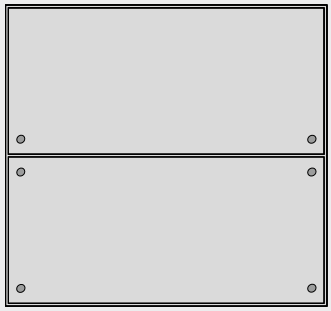

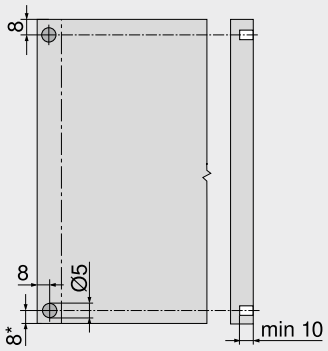

Distanciador de amortiguación de Blum (no encolar)

Recomendaciones para los marcos de aluminio

A tener en cuenta el taladrado para el distanciador de amortiguación en el costado del cuerpo

Durante la fijación del distanciador de amortiguación en el frente conviene realizar un ensayo de montaje

* Desde la arista inferior del cuerpo hasta los frentes situados debajo

Interruptor de SERVO-DRIVE

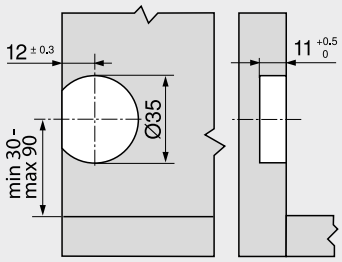

Indicaciones en la página

Visión general	21
Información de pedido – frentes de madera y marcos de aluminio anchos	22
Información de pedido – marcos de aluminio estrechos	26
Servicios de Blum	602
Directiva sobre maquinaria	711
Para más información técnica	708

Montaje, desmontaje y ajuste

Short-URL
www.blum.com/a111

¿Puede un compás abatible giratorio moverse con mayor suavidad?

Con **AVENTOS HS top**, el frente se balancea sobre el cuerpo y resulta ideal para frentes grandes. El compás abatible giratorio también resulta adecuado en armarios con cornisas.

- Altura de cuerpo de mueble KH 350–800 mm
- Ancho de cuerpo de mueble KB hasta 1800 mm
- Profundidad interior cuerpo de mueble LT mín. 264 mm
- Ajuste con sistema integrado **BLUMOTION**
- **SERVO-DRIVE** – el sistema eléctrico de movimiento asistido
- Esfuerzo mínimo al abrir y cerrar
- Parada continua en cualquier altura
- Posición fija del mecanismo de elevación y de las fijaciones frontales
- Mecanismo de elevación y brazos de diseño simétrico
- Montaje sin herramientas
- Dos tipos diferentes de montaje del mecanismo de elevación
- Ajuste tridimensional del frente
- No es necesario el uso de bisagras

Comodidad de movimiento y variantes de diseño

AVENTOS HS top no requiere ningún estabilizador transversal, incluso con grandes anchos de cuerpo de mueble, y ofrece así mucho espacio de almacenaje.

Con solo presionar el frente, **SERVO-DRIVE** se encarga de abrir el compás. Para el cierre amortiguado solo hay que pulsar un botón.

AVENTOS HS top también se puede instalar con **EXPANDO T** para frentes finos a partir de 8 mm.

Las tapas rectilíneas son idénticas para **AVENTOS HF top** | **HS top** | **HL top**. Disponible en blanco seda, gris claro y gris oscuro.

Ventajas para usted y sus clientes

No hay piezas que sobresalen
Brazo extraíble, una ventaja en la fabricación de muebles y en el montaje de cocinas.

Cornisas y listones cuadrados
Los cuerpos con cornisas o listones cuadrados pueden combinarse sin problemas con **AVENTOS HS top**.

Variantes de fijación
Dos tipos de montaje del mecanismo de elevación: con tornillos Euro premontados o en la variante de tableros aglo con posicionamiento integrado.

Aplicaciones	Webcode	Página
Estándar | SERVO-DRIVE		
Foto simbólica — Para frentes de madera y marcos de aluminio anchos y estrechos	DQDZPC	34
Accesorios		
Foto simbólica		
Tornillos		68
Broca de centrar		68
Amortiguador		68
Destornillador		69
Broca con ranura en cruz		69
Montaje, desmontaje y ajuste		
Foto simbólica — **Montaje, desmontaje y ajuste**		
Short-URL www.blum.com/a121		
Directiva sobre maquinaria		711
Información detallada sobre las directivas de maquinaria		
Short-URL www.blum.com/s025		

Pictogramas

- Artículo disponible bajo petición
- Webcode – ingresar en el configurador de productos o hacer clic

Para frentes de madera y marcos de aluminio anchos y estrechos

Webcode – ingresar en el configurador de productos o hacer clic **DQDZPC**

- Ideal para grandes frentes de una sola puerta
- Altura de cuerpo de mueble KH 350–800 mm
- Ancho de cuerpo de mueble KB hasta 1800 mm
- Profundidad interior cuerpo de mueble LT mín. 264 mm
- Ajuste con sistema integrado **BLUMOTION**
- **SERVO-DRIVE** – el sistema eléctrico de movimiento asistido
- Parada continua en cualquier altura
- Posición fija del mecanismo de elevación y de las fijaciones frontales
- Montaje sin herramientas
- Dos tipos diferentes de montaje del mecanismo de elevación
- Ajuste tridimensional del frente

Mecanismo de elevación

Para seleccionar el mecanismo de elevación correcto, debe conocer la altura del cuerpo de mueble KH y el peso del frente FG, incluido el peso doble del tirador

Ejemplo

Altura del cuerpo KH = 600 mm
Peso del frente FG = 10 kg
Incl. peso doble del tirador
Selección de mecanismo de elevación = 22S25x0

¡En las áreas solapadas, recomendamos el uso de mecanismos de elevación más fuertes!

¡Sugerimos que efectúe un ensayo de montaje en los bordes de los mecanismos de elevación!

Información de pedido

☐ Estándar ■ **SERVO-DRIVE**

1 ☐■ Juego de mecanismo de elevación

Fijación con tornillos Euro premontados

Altura del cuerpo del mueble KH (mm)	Peso del frente FG (kg)	Ref.
350–450	2.00–11.50	22S2210
450–540	2.50–12.50	
480–660	2.75–15.25	22S2510
650–800	3.50–18.50	22S2810

Consta de:
1 2 x Mecanismo de elevación simétrico
Incl. tornillos Euro premontados

Advertencia
El peso del frente FG puede incrementarse un 50 % si se utiliza un tercer mecanismo de elevación. Para cascos anchos recomendamos el uso de tres mecanismos. Esto se debe a que el frente puede llegar a doblarse cuando está abierto.

1 ☐■ Juego de mecanismo de elevación

Fijación con tornillos aglo, con posicionamiento

Altura del cuerpo del mueble KH (mm)	Peso del frente FG (kg)	Ref.
350–450	2.00–11.50	22S2200
450–540	2.50–12.50	
480–660	2.75–15.25	22S2500
650–800	3.50–18.50	22S2800

Consta de:
1 2 x Mecanismo de elevación simétrico
Incl. posicionamiento
– 8 x Tornillos aglo Ø 4 x 35 mm

Advertencia
El peso del frente FG puede incrementarse un 50 % si se utiliza un tercer mecanismo de elevación. Para cascos anchos recomendamos el uso de tres mecanismos. Esto se debe a que el frente puede llegar a doblarse cuando está abierto.

2 ☐■ Juego de brazos

Color	Material	Ref.
NI	Acero	22S3500

Consta de:
2a 2 x Brazos simétricos

3 ☐ Juego de tapas

Color	Material	Ref.
SW | HGR | TGR	Plástico	22.8000

Consta de:
3a 1 x Tapa izquierda
3b 1 x Tapa derecha
3c 2 x Elemento de identificación de la marca, estampado con el logotipo de Blum IN-G

3 ■ Conjunto de tapas para SERVO-DRIVE

Color	Material	Ref.
SW | HGR | TGR	Plástico	23.8000

Consta de:
3a 1 x Tapa izquierda **SERVO-DRIVE**
3b 1 x Tapa derecha
3c 2 x Elemento de identificación de la marca, estampado con el logotipo de Blum IN-G
3d 2 x Interruptor de **SERVO-DRIVE**
3e 6 x Distanciador de amortiguación de Blum Ø 5 mm

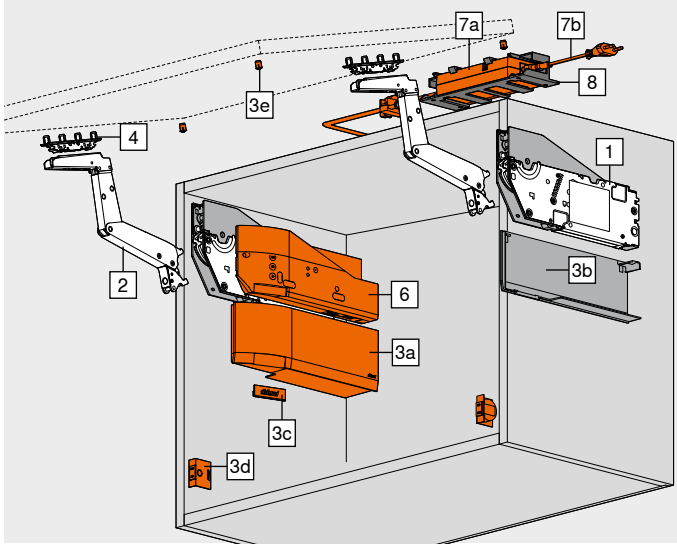

4 ☐■ Juego de fijaciones frontales

Versión	Modo de fijación	Ref.
Frentes de madera y marcos de aluminio anchos [1]	Tornillos	20S4200
Marcos de aluminio estrechos [2]		20S4200A

Consta de:
4 2 x Fijación frontal
[1] Para frentes de madera, utilice 4 tornillos aglo (609.1x00) a cada lado
Para marcos de aluminio anchos, utilice 4 tornillos roscachapa (660.0950) por lado
[2] Incl. 8 tornillos roscachapa – 660.0950

4 ☐■ Fijación frontal

Versión	Modo de fijación	Ref.
Frentes delgados	**EXPANDO T** 2 x	20S42T1

EXPANDO T adecuado para frentes delgados – véanse las indicaciones en la página

6 ■ Juego SERVO-DRIVE

Color	Material	Ref.
TGR	Plástico	23.A000

Consta de:
6a 1 x Equipo de accionamiento
6b 1 x Cable de distribución de **SERVO-DRIVE**, 1500 mm
6c 1 x Empalme
6d 2 x Protector de extremos de cable
¡En el caso de frentes unidos, recomendamos un equipo de accionamiento para cada juego!

8 ■ Sujeción de fuente de alimentación – montaje en la pared [1]

Color	Material	Ref.
WGR	Plástico	Z10NG120

Consta de:
8 1 x Sujeción de fuente de alimentación – montaje en la pared
[1] Para fuente de alimentación **SERVO-DRIVE**

Para frentes de madera y marcos de aluminio anchos y estrechos

Webcode – ingresar en el configurador de productos o hacer clic **DQDZPC**

Información de pedido

7 **Fuente de alimentación y cable de alimentación eléctrico SERVO-DRIVE**[4]

Color SZ

Enchufe de alimentación	Mercado[1]	Paquete de idiomas[2]	Idioma[3]	Ref.
E	Europa	A	DE | EN | FR | IT | NL	Z10NE04EA
		B	DA | EN | FI | NO | SV	Z10NE04EB
		C	EL | EN | HR | SL | SR | TR	Z10NE04EC
		D	EN | ES | FR | IT | PT	Z10NE04ED
		E	CS | HU | PL | SK	Z10NE04EE
		F	BG | ET | LT | LV | RO | RU | UK	Z10NE04EF
		I	EN	Z10NE04EI
B	GB	A	DE | EN | FR | IT | NL	Z10NE04BA
		I	EN	Z10NE04BI
H	IN			Z10NE04HI
I	IL	A	DE | EN | FR | IT | NL	Z10NE04IA
K	AU	I	EN	Z10NE04KI
N	CN	H	EN | ZH | KO	Z10NE04NH
R	KR			Z10NE04RH
S	BR	K	EN | ES | PT	Z10NE04SK
T	TW	H	EN | ZH | KO	Z10NE04TH
U	US | CA	G	EN | ES | FR	Z10NE04UG
	JP	J	JA	Z10NE04UJ
Z	ZA	I	EN	Z10NE04ZI

Consta de:
- **7a** 1 x Fuente de alimentación **SERVO-DRIVE**
  Cable de salida – 2 m de largo
  Incl. instrucciones de uso y montaje
- **7b** 1 x Cable de alimentación eléctrico
  1.5–1.8 m de largo, incluido el enchufe

[1] Nomenclaturas de mercados conforme a la normativa ISO 3166
[2] Paquete de idiomas – manual de usuario
[3] Nomenclaturas de idiomas conforme a la normativa ISO 639
[4] Se requiere para dos y más equipos de accionamiento

Alternativa a 7 | 8

– **Fuente de alimentación enchufable SERVO-DRIVE**[5]

Color SZ

Adaptador[1]	Mercado[2]	Paquete de idiomas[3]	Idioma[4]	Ref.
E	Europa	A	DE | EN | FR | IT | NL	Z10NA40EA
		B	DA | EN | FI | NO | SV	Z10NA40EB
		C	EL | EN | HR | SL | SR | TR	Z10NA40EC
		D	EN | ES | FR | IT | PT	Z10NA40ED
		E	CS | HU | PL | SK	Z10NA40EE
		F	BG | ET | LT | LV | RO | RU | UK	Z10NA40EF
B	GB	A	DE | EN | FR | IT | NL	Z10NA40BA
K	AU	I	EN	Z10NA40KI
N	CN	H	EN | ZH | KO	Z10NA40NH
U	US | CA | JP	G	EN | ES | FR	Z10NA40UG

Consta de:
- **–** 1 x Fuente de alimentación enchufable **SERVO-DRIVE**
  Incl. cable, 1120 mm (con cable de distribución para **SERVO-DRIVE** extensible a un máx. de 2000 mm)
  Incl. instrucciones de uso y montaje

[1] Para obtener una lista detallada de mercados consulte la información del apartado
[2] Nomenclaturas de mercados conforme a la normativa ISO 3166
[3] Paquete de idiomas – manual de usuario
[4] Nomenclaturas de idiomas conforme a la normativa ISO 639
[5] Solo apto para una unidad de accionamiento
Otras combinaciones a petición

Accesorios

– **Juego cable de distribución de SERVO-DRIVE**[2]

Color	Longitud (m)[1]	Ref.
SZ	8	Z10K800AE

Consta de:
- **6b** 1 x Cable de distribución de **SERVO-DRIVE**
- **6d** 5 x Protector de extremos de cable

[1] Para cortar a medida
[2] Se puede utilizar como cable de distribución, cable para el perfil de soporte o cable de comunicación

– **Juego empalme**

Color	Material	Ref.
SZ	Plástico	Z10V100E.01

Consta de:
- **6c** 1 x Empalme
- **6d** 2 x Protector de extremos de cable

– **Soporte de cable**[1]

Color	Material	Ref.
WS	Plástico	Z10K0009

Consta de:
- **–** 1 x Soporte de cable

[1] Por ejemplo, para fijar el cable de distribución de **SERVO-DRIVE**

Color		Color	
HGR	Gris claro	SZ	Negro
IN-G	Acero inoxidable moldeado cepillado	TGR	Gris oscuro
NI	Niquelado	WGR	Gris claro
SW	Blanco seda	WS	Blanco

Indicaciones en la página

Visión general	33	Planificación – distanciador de amortiguación de Blum	37	**Montaje, desmontaje y ajuste**
Sistema de fijación para frentes delgados – **EXPANDO T**	596	Planificación – interruptor de **SERVO-DRIVE**	37	
		SERVO-DRIVE uno – lista de mercados	732	
Recomendación de montaje y exención de responsabilidad – **EXPANDO T**	597	Servicios de Blum	602	Short-URL
		Valores de referencia para el peso del frente FG (kg)	716	www.blum.com/a121
Accesorios	68	Directiva sobre maquinaria	711	
Planificación	36	Para más información técnica	708	

Para frentes de madera y marcos de aluminio anchos y estrechos

Webcode – ingresar en el configurador de productos o hacer clic **DQDZPC**

Planificación

Posición de taladrado – tornillos Euro

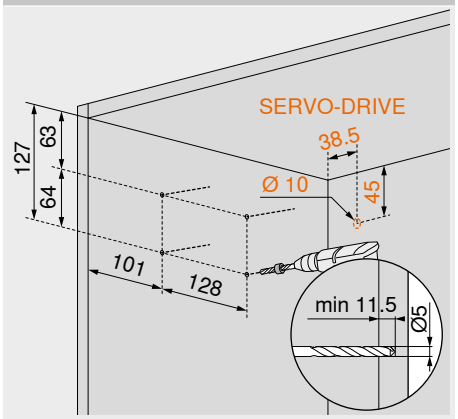

Posición de taladrado – tornillos aglo

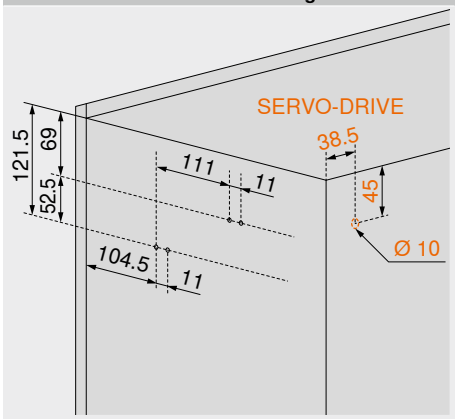

Posicionamiento – tornillos aglo

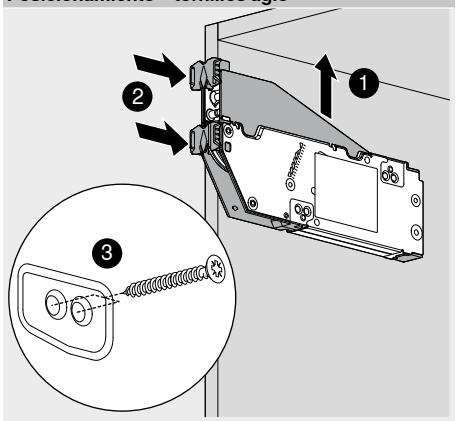

Espacio ocupado

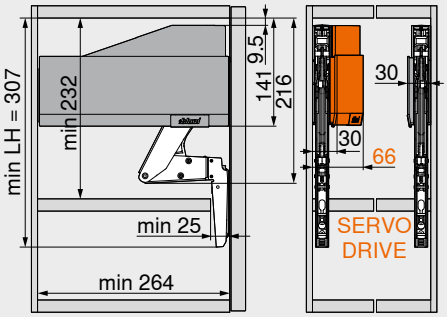

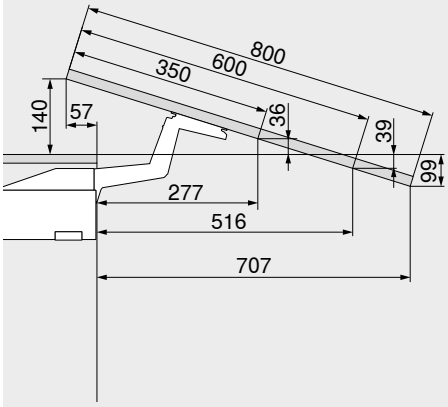

LH	Altura interior de cuerpo de mueble

Espacio ocupado – cornisa | mejilla

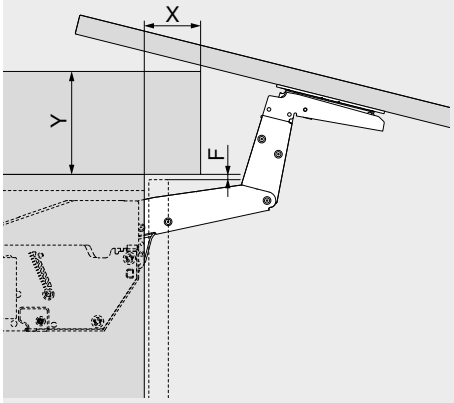

Juego F (mm)	X máx. (mm)	Y máx. (mm)
3.0	31	117
2.0	29	118
1.5	27	119

Trabajo del frente – frentes de madera y marcos de aluminio anchos

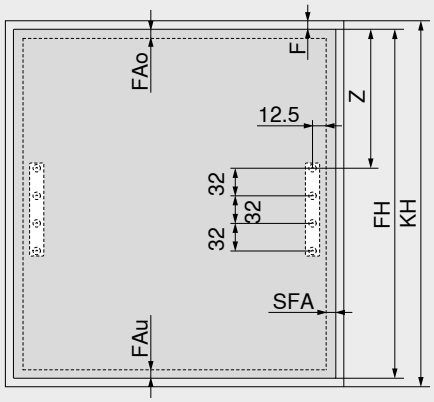

Z = 195 + FAo	
F	Juego
FAo	Recubrimiento del frente en la parte superior
FAu	Recubrimiento inferior de los frentes
SFA	Recubrimiento lateral de los frentes
FH	Altura del frente
KH	Altura del cuerpo del mueble
Tope en la pared: Juego mínimo necesario 5 mm	

Trabajo del frente – marcos de aluminio estrechos

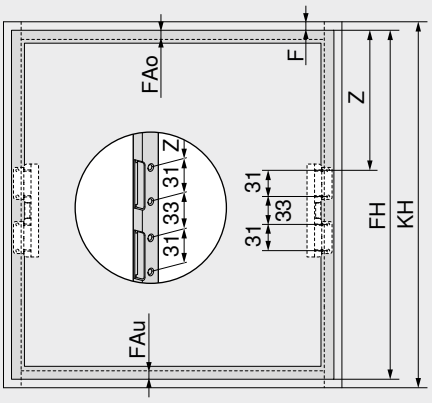

Z = 195.5 + FAo	
F	Juego
FAo	Recubrimiento del frente en la parte superior
FAu	Recubrimiento inferior de los frentes
FH	Altura del frente
KH	Altura del cuerpo del mueble
Tope en la pared: Juego mínimo necesario 5 mm	

Marcos de aluminio estrechos

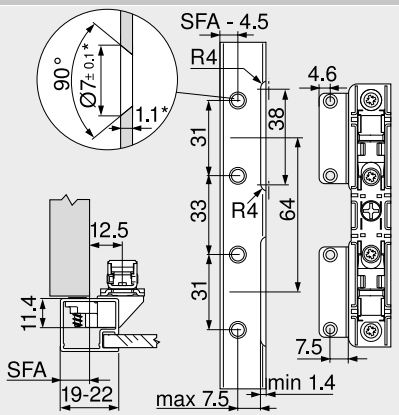

En marcos con un ancho de 19 mm es posible utilizar recubrimiento de frente lateral SFA d. 11–18 mm

* Adaptar las medidas de fabricación a los distintos espesores del material

Para frentes de madera y marcos de aluminio anchos y estrechos

Webcode – ingresar en el configurador de productos o hacer clic **DQDZPC**

Planificación

Distanciador de amortiguación de Blum (para utilizar sólo con el amortiguador de distancia de SERVO-DRIVE)

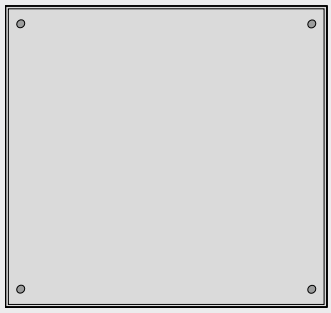

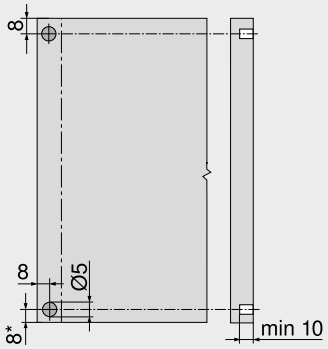

Distanciador de amortiguación de Blum (no encolar)

Recomendaciones para los marcos de aluminio

A tener en cuenta el taladrado para el distanciador de amortiguación en el costado del cuerpo

Durante la fijación del distanciador de amortiguación en el frente conviene realizar un ensayo de montaje

* Desde la arista inferior del cuerpo hasta los frentes situados debajo

Interruptor de SERVO-DRIVE

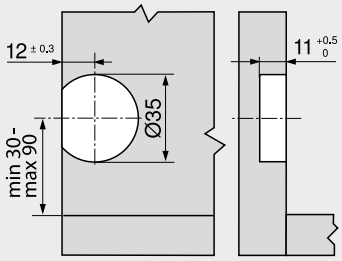

Indicaciones en la página

Visión general	33
Información de pedido – para frentes de madera y marcos de aluminio anchos y estrechos	34
Servicios de Blum	602
Directiva sobre maquinaria	711
Para más información técnica	708

Montaje, desmontaje y ajuste

Short-URL
www.blum.com/a121

Movimiento suave para el compás abatible vertical

Con **AVENTOS HL top**, el frente se abre hacia arriba en un movimiento paralelo al cuerpo del mueble. Estos compases abatibles resultan ideales para armarios altos o colgantes con frentes elevados, o bien para su instalación en armarios de columna o con hueco, con el propósito de ocultar electrodomésticos.

- Altura de cuerpo de mueble KH 300–580 mm
- Ancho de cuerpo de mueble KB hasta 1800 mm
- Profundidad interior cuerpo de mueble LT mín. 264 mm
- Ajuste con sistema integrado **BLUMOTION**
- **SERVO-DRIVE** – el sistema eléctrico de movimiento asistido
- Esfuerzo mínimo al abrir y cerrar
- Parada continua en cualquier altura
- Posición fija del mecanismo de elevación y de las fijaciones frontales
- Mecanismo de elevación y brazos de diseño simétrico
- Montaje sin herramientas
- Dos tipos diferentes de montaje del mecanismo de elevación
- Ajuste tridimensional del frente
- No es necesario el uso de bisagras

Comodidad de movimiento y variantes de diseño

AVENTOS HL top abre nuevas posibilidades de diseño en los espacios del hogar y de trabajo.

AVENTOS HL top también se puede instalar con **EXPANDO T** para frentes finos a partir de 8 mm.

Con **AVENTOS HL top**, los electrodomésticos desaparecen detrás de un frente de aspecto estándar.

Las tapas rectilíneas son idénticas para **AVENTOS HF top** | **HS top** | **HL top**. Disponible en blanco seda, gris claro y gris oscuro.

Ventajas para usted y sus clientes

Montaje sencillo y sin herramientas
El montaje de los brazos y del estabilizador transversal se realiza completamente sin herramientas.

No hay piezas que sobresalen
Brazo extraíble, una ventaja en la fabricación de muebles y en el montaje de cocinas.

Variantes de fijación
Dos tipos de montaje del mecanismo de elevación: con tornillos Euro premontados o en la variante de tableros aglo con posicionamiento integrado.

Aplicaciones	Webcode	Página
Estándar | SERVO-DRIVE		
Foto simbólica — Para frentes de madera y marcos de aluminio anchos y estrechos	DQE0EP	40
Accesorios		
Foto simbólica		
Tornillos		68
Broca de centrar		68
Amortiguador		68
Destornillador		69
Broca con ranura en cruz		69
Montaje, desmontaje y ajuste		
Foto simbólica — **Montaje, desmontaje y ajuste**		
Short-URL www.blum.com/a131		
Directiva sobre maquinaria		711
Información detallada sobre las directivas de maquinaria		
Short-URL www.blum.com/s025		

Pictogramas

- Artículo disponible bajo petición
- Webcode – ingresar en el configurador de productos o hacer clic

Para frentes de madera y marcos de aluminio anchos y estrechos

Webcode – ingresar en el configurador de productos o hacer clic **DQE0EP**

- Ideal para frentes pequeños de una pieza
- Altura de cuerpo de mueble KH 300–580 mm
- Ancho de cuerpo de mueble KB hasta 1800 mm
- Profundidad interior cuerpo de mueble LT mín. 264 mm
- Ajuste con sistema integrado **BLUMOTION**
- **SERVO-DRIVE** – el sistema eléctrico de movimiento asistido
- Parada continua en cualquier altura
- Posición fija del mecanismo de elevación y de las fijaciones frontales
- Montaje sin herramientas
- Dos tipos diferentes de montaje del mecanismo de elevación
- Ajuste tridimensional del frente

Información de pedido

☐ Estándar ■ **SERVO-DRIVE**

1 ☐■ Juego de mecanismo de elevación

Fijación con tornillos Euro premontados

Altura del cuerpo del mueble KH (mm)	Ref.
300–389	22L2210
390–580	22L2510

Consta de:
1 2 x Mecanismo de elevación simétrico
Incl. tornillos Euro premontados

1 ☐■ Juego de mecanismo de elevación

Fijación con tornillos aglo, con posicionamiento

Altura del cuerpo del mueble KH (mm)	Ref.
300–389	22L2200
390–580	22L2500

Consta de:
1 2 x Mecanismo de elevación simétrico
Incl. posicionamiento
– 8 x Tornillos aglo Ø 4 x 35 mm

2 ☐■ Juego de brazos

Altura del cuerpo del mueble KH (mm)	Peso del frente FG (kg)[1]	Material	Ref.
300–339	1.50–9.00	Acero	22L3200
340–389	1.75–10.00		22L3500
390–540	2.00–12.25		22L3800
480–580	2.50–14.00		22L3900

Consta de:
2a 2 x Brazos simétricos
2b 2 x Tapa para el estabilizador transversal
2c 1 x Soporte para estabilizador transversal
2d 1 x Compensación de longitud para estabilizador transversal
[1] Peso del tirador incluido

3 ☐ Juego de tapas

Color	Material	Ref.
SW | HGR | TGR	Plástico	22.8000

Consta de:
3a 1 x Tapa izquierda
3b 1 x Tapa derecha
3c 2 x Elemento de identificación de la marca, estampado con el logotipo de Blum IN-G

3 ■ Conjunto de tapas para SERVO-DRIVE

Color	Material	Ref.
SW | HGR | TGR	Plástico	23.8000

Consta de:
3a 1 x Tapa izquierda **SERVO-DRIVE**
3b 1 x Tapa derecha
3c 2 x Elemento de identificación de la marca, estampado con el logotipo de Blum IN-G
3d 2 x Interruptor de **SERVO-DRIVE**
3e 6 x Distanciador de amortiguación de Blum Ø 5 mm

4 ☐■ Fijación frontal

Versión	Modo de fijación	Ref.
Frentes delgados	**EXPANDO T** 2 x	20S42T1

EXPANDO T adecuado para frentes delgados – véanse las indicaciones en la página

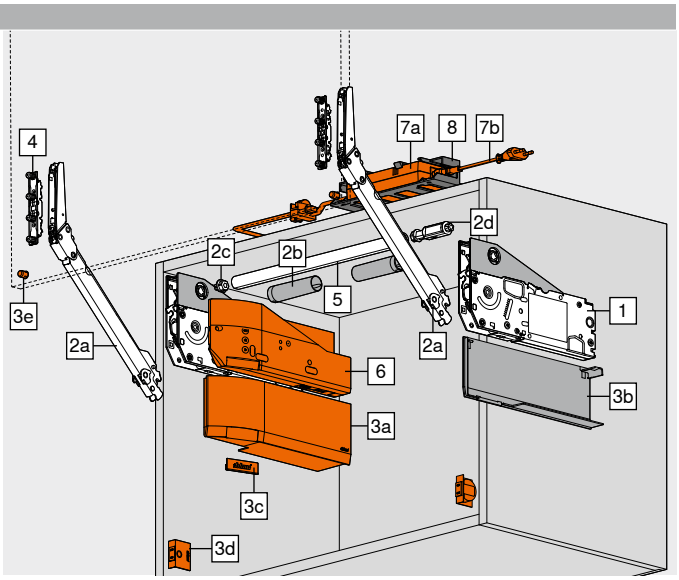

4 ☐■ Juego de fijaciones frontales

Versión	Modo de fijación	Ref.
Frentes de madera y marcos de aluminio anchos [1]	Tornillos	20S4200
Marcos de aluminio estrechos [2]		20S4200A

Consta de:
4 2 x Fijación frontal
[1] Para frentes de madera, utilice 4 tornillos aglo (609.1x00) a cada lado
Para marcos de aluminio anchos, utilice 4 tornillos roscachapa (660.0950) por lado
[2] Incl. 8 tornillos roscachapa – 660.0950

5 ☐■ Guía del estabilizador transversal

Longitud (mm)[1]	Versión	Ref.
1076	Redondo	22Q1076U

Corte 5 Ancho interior cuerpo de mueble LW – 113 mm
[1] Para cortar a medida

– ☐■ Juego de piezas de unión para el estabilizador transversal[1]

Diámetro (mm)	Material	Ref.
Ø 20.0	Cinc	22Q080Z

Consta de:
– 1 x Pieza de unión
– 1 x Soporte
– 2 x Tapa para el estabilizador transversal
– 2 x Soporte para estabilizador transversal
Corte 5 Ancho interior cuerpo de mueble LW / 2 – 105 mm
[1] A partir de un ancho interior del cuerpo de mueble LW ≥ 1190 mm o un ancho del cuerpo de mueble KB ≥ 1228 mm

6 ■ Juego SERVO-DRIVE

Color	Material	Ref.
TGR	Plástico	23.A000

Consta de:
6a 1 x Equipo de accionamiento
6b 1 x Cable de distribución de **SERVO-DRIVE**, 1500 mm
6c 1 x Empalme
6d 2 x Protector de extremos de cable
¡En el caso de frentes unidos, recomendamos un equipo de accionamiento para cada juego!

Para frentes de madera y marcos de aluminio anchos y estrechos

Webcode – ingresar en el configurador de productos o hacer clic: DQE0EP

Información de pedido

7 **Fuente de alimentación y cable de alimentación eléctrico SERVO-DRIVE[4]**

Color: SZ

Enchufe de alimentación	Mercado[1]	Paquete de idiomas[2]	Idioma[3]	Ref.
E	Europa	A	DE | EN | FR | IT | NL	Z10NE04EA
		B	DA | EN | FI | NO | SV	Z10NE04EB
		C	EL | EN | HR | SL | SR | TR	Z10NE04EC
		D	EN | ES | FR | IT | PT	Z10NE04ED
		E	CS | HU | PL | SK	Z10NE04EE
		F	BG | ET | LT | LV | RO | RU | UK	Z10NE04EF
		I	EN	Z10NE04EI
B	GB	A	DE | EN | FR | IT | NL	Z10NE04BA
		I	EN	Z10NE04BI
H	IN			Z10NE04HI
I	IL	A	DE | EN | FR | IT | NL	Z10NE04IA
K	AU	I	EN	Z10NE04KI
N	CN	H	EN | ZH | KO	Z10NE04NH
R	KR			Z10NE04RH
S	BR	K	EN | ES | PT	Z10NE04SK
T	TW	H	EN | ZH | KO	Z10NE04TH
U	US | CA	G	EN | ES | FR	Z10NE04UG
	JP	J	JA	Z10NE04UJ
Z	ZA	I	EN	Z10NE04ZI

Consta de:
- **7a** 1 x Fuente de alimentación **SERVO-DRIVE**
  Cable de salida – 2 m de largo
  Incl. instrucciones de uso y montaje
- **7b** 1 x Cable de alimentación eléctrico
  1.5–1.8 m de largo, incluido el enchufe

1 Nomenclaturas de mercados conforme a la normativa ISO 3166
2 Paquete de idiomas – manual de usuario
3 Nomenclaturas de idiomas conforme a la normativa ISO 639
4 Se requiere para dos y más equipos de accionamiento

Alternativa a 7 | 8

– **Fuente de alimentación enchufable SERVO-DRIVE[5]**

Color: SZ

Adaptador[1]	Mercado[2]	Paquete de idiomas[3]	Idioma[4]	Ref.
E	Europa	A	DE | EN | FR | IT | NL	☎ Z10NA40EA
		B	DA | EN | FI | NO | SV	☎ Z10NA40EB
		C	EL | EN | HR | SL | SR | TR	☎ Z10NA40EC
		D	EN | ES | FR | IT | PT	☎ Z10NA40ED
		E	CS | HU | PL | SK	☎ Z10NA40EE
		F	BG | ET | LT | LV | RO | RU | UK	☎ Z10NA40EF
B	GB	A	DE | EN | FR | IT | NL	☎ Z10NA40BA
K	AU	I	EN	☎ Z10NA40KI
N	CN	H	EN | ZH | KO	☎ Z10NA40NH
U	US | CA | JP	G	EN | ES | FR	☎ Z10NA40UG

Consta de:
- **–** 1 x Fuente de alimentación enchufable **SERVO-DRIVE**
  Incl. cable, 1120 mm (con cable de distribución para **SERVO-DRIVE** extensible a un máx. de 2000 mm)
  Incl. instrucciones de uso y montaje

1 Para obtener una lista detallada de mercados consulte la información del apartado
2 Nomenclaturas de mercados conforme a la normativa ISO 3166
3 Paquete de idiomas – manual de usuario
4 Nomenclaturas de idiomas conforme a la normativa ISO 639
5 Solo apto para una unidad de accionamiento
Otras combinaciones a petición

8 **Sujeción de fuente de alimentación – montaje en la pared[1]**

Color	Material	Ref.
WGR	Plástico	Z10NG120

Consta de:
- **8** 1 x Sujeción de fuente de alimentación – montaje en la pared

1 Para fuente de alimentación **SERVO-DRIVE**

Accesorios

– **Juego cable de distribución de SERVO-DRIVE[2]**

Color	Longitud (m)[1]	Ref.
SZ	8	Z10K800AE

Consta de:
- **6b** 1 x Cable de distribución de **SERVO-DRIVE**
- **6d** 5 x Protector de extremos de cable

1 Para cortar a medida
2 Se puede utilizar como cable de distribución, cable para el perfil de soporte o cable de comunicación

– **Juego empalme**

Color	Material	Ref.
SZ	Plástico	Z10V100E.01

Consta de:
- **6c** 1 x Empalme
- **6d** 2 x Protector de extremos de cable

– **Soporte de cable[1]**

Color	Material	Ref.
WS	Plástico	Z10K0009

Consta de:
- **–** 1 x Soporte de cable

1 Por ejemplo, para fijar el cable de distribución de **SERVO-DRIVE**

Color		Color	
HGR	Gris claro	TGR	Gris oscuro
IN-G	Acero inoxidable moldeado cepillado	WGR	Gris claro
SW	Blanco seda	WS	Blanco
SZ	Negro		

Indicaciones en la página

Visión general	39	Planificación – distanciador de amortiguación de Blum	43	**Montaje, desmontaje y ajuste**
Sistema de fijación para frentes delgados – **EXPANDO T**	596	Planificación – interruptor de **SERVO-DRIVE**	43	
		SERVO-DRIVE uno – lista de mercados	732	
Recomendación de montaje y exención de responsabilidad – **EXPANDO T**	597	Servicios de Blum	602	Short-URL
		Valores de referencia para el peso del frente FG (kg)	716	www.blum.com/a131
Accesorios	68	Directiva sobre maquinaria	711	
Planificación	42	Para más información técnica	708	

Para frentes de madera y marcos de aluminio anchos y estrechos

Webcode – ingresar en el configurador de productos o hacer clic **DQE0EP**

Planificación

Posición de taladrado – tornillos Euro

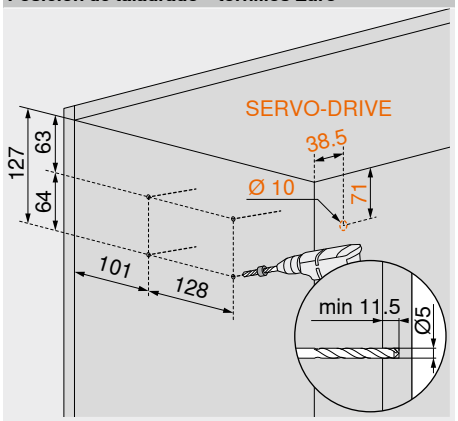

Posición de taladrado – tornillos aglo

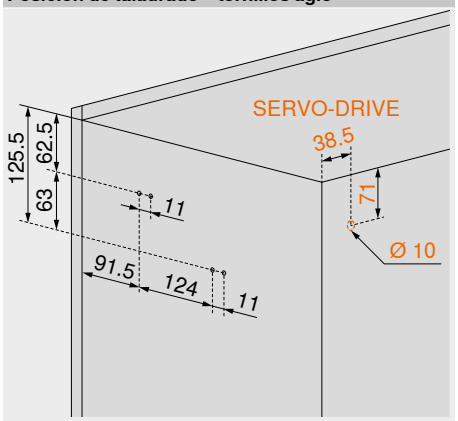

Posicionamiento – tornillos aglo

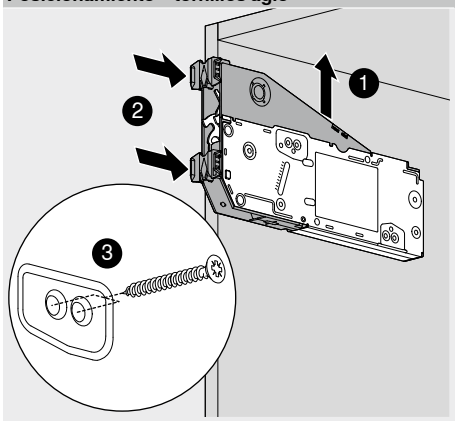

Espacio ocupado

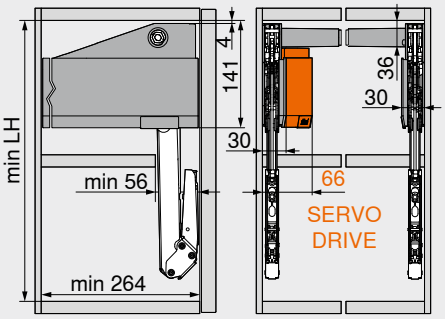

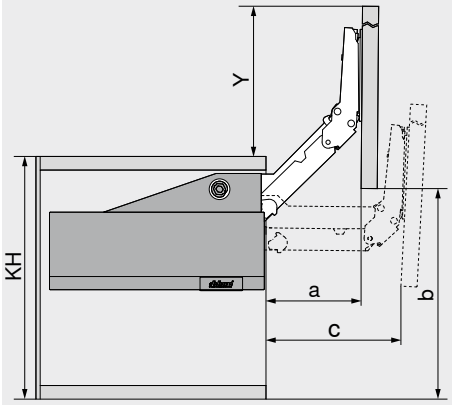

Juego de brazos	LH mín. (mm)[1]
22L3200	255
22L3500	295
22L3800	345
22L3900	399

[1] Medidas con un juego F inferior = 0 mm
KH Altura del cuerpo del mueble
LH Altura interior de cuerpo de mueble

Juego de brazos	a (mm)	b (mm)[1]	c (mm)	Y (mm)[2]
22L3200	112	272.5	155.5	272.5
22L3500	140.5	340	195	340
22L3800	176	425	245	425
22L3900	214.5	517	297.5	517

[1] Medidas con un juego F inferior = 0 mm
[2] Medidas con un juego F en la parte superior = 0 mm
KH Altura del cuerpo del mueble

Espacio ocupado – cornisa | mejilla

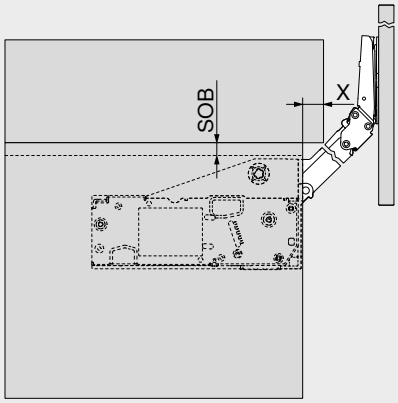

Espesor del sobre superior SOB (mm)	X (mm)
16	25
17	26
18	27
19	28
20	29

Trabajo del frente – frentes de madera y marcos de aluminio anchos

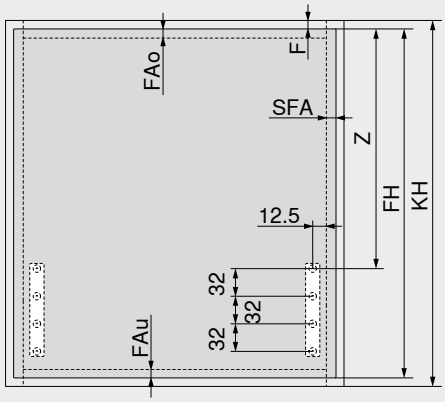

Juego de brazos	Z (mm)
22L3200	113 + FAo
22L3500	153 + FAo
22L3800	203 + FAo
22L3900	256 + FAo

F Juego
FAo Recubrimiento del frente en la parte superior
FAu Recubrimiento inferior de los frentes
SFA Recubrimiento lateral de los frentes
FH Altura del frente
KH Altura del cuerpo del mueble
Tope en la pared: Juego mínimo necesario 5 mm

Trabajo del frente – marcos de aluminio estrechos

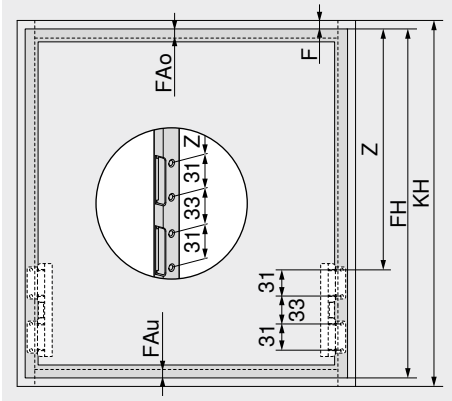

Juego de brazos	Z (mm)
22L3200	113.5 + FAo
22L3500	153.5 + FAo
22L3800	203.5 + FAo
22L3900	256.5 + FAo

F Juego
FAo Recubrimiento del frente en la parte superior
FAu Recubrimiento inferior de los frentes
FH Altura del frente
KH Altura del cuerpo del mueble
Tope en la pared: Juego mínimo necesario 5 mm

Marcos de aluminio estrechos

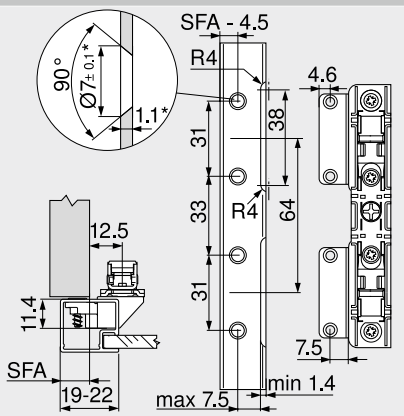

En marcos con un ancho de 19 mm es posible utilizar recubrimiento de frente lateral SFA d. 11–18 mm
* Adaptar las medidas de fabricación a los distintos espesores del material

Para frentes de madera y marcos de aluminio anchos y estrechos

Webcode – ingresar en el configurador de productos o hacer clic DQE0EP

Planificación

Pieza de unión

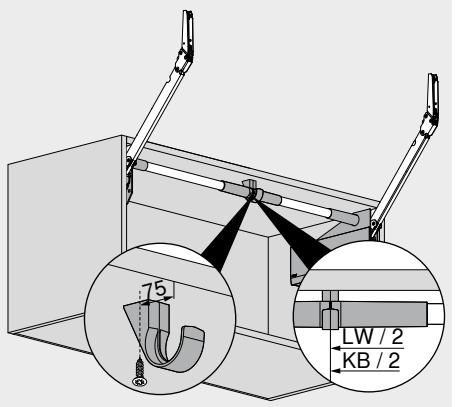

KB	Ancho de cuerpo de mueble
LW	Ancho interior cuerpo de mueble

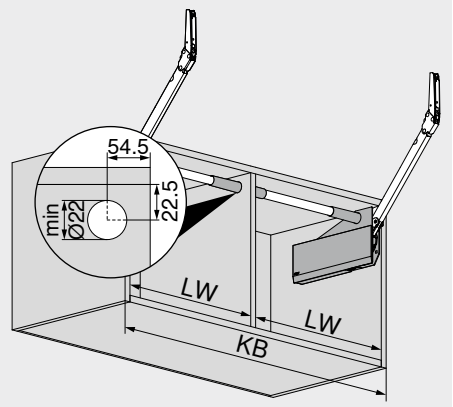

KB	Ancho de cuerpo de mueble
LW	Ancho interior cuerpo de mueble

Distanciador de amortiguación de Blum (para utilizar sólo con el amortiguador de distancia de SERVO-DRIVE)

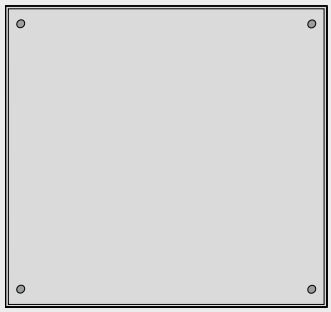

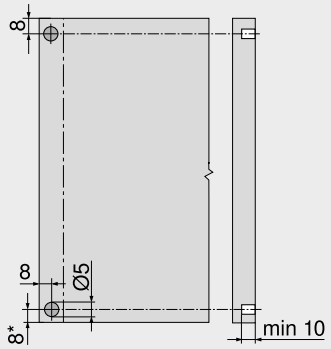

Distanciador de amortiguación de Blum (no encolar)

Recomendaciones para los marcos de aluminio

A tener en cuenta el taladrado para el distanciador de amortiguación en el costado del cuerpo

Durante la fijación del distanciador de amortiguación en el frente conviene realizar un ensayo de montaje

* Desde la arista inferior del cuerpo hasta los frentes situados debajo

Interruptor de SERVO-DRIVE

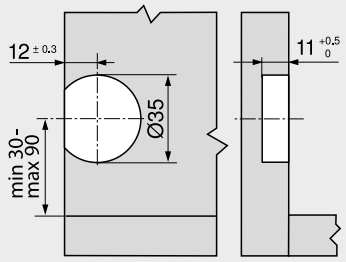

Indicaciones en la página

Visión general	39
Información de pedido – para frentes de madera y marcos de aluminio anchos y estrechos	40
Servicios de Blum	602
Directiva sobre maquinaria	711
Para más información técnica	708

Montaje, desmontaje y ajuste

Short-URL
www.blum.com/a131

Experimente una comodidad de movimiento cautivadora

AVENTOS HK top es compacto, minimalista y muy funcional. Por su potencia y su flexibilidad, es apto tanto para puertas grandes como pequeñas en armarios altos y en armarios elevados. El limitador de apertura y la solución de seguridad vienen integrados. Las cornisas también se han tenido cuenta en el desarrollo.

- Altura de cuerpo de mueble KH 205–600 mm
- Ancho de cuerpo de mueble KB hasta 1800 mm
- **BLUMOTION** – cierre suave y silencioso gracias a la amortiguación
- **SERVO-DRIVE** – el sistema eléctrico de movimiento asistido
- Esfuerzo mínimo al abrir y cerrar
- Montaje sin herramientas
- Posición fija del mecanismo de elevación y de las fijaciones frontales
- Mecanismo de elevación simétrico
- Ajuste tridimensional del frente
- No es necesario el uso de bisagras

Diseño y montaje

El limitador de apertura viene integrado en **AVENTOS HK top** y se puede ajustar de manera continua.

Gracias a su diseño minimalista, el compás abatible se integra armónicamente a los muebles en todas las áreas del hogar.

AVENTOS HK top también se puede instalar con **EXPANDO T** para frentes finos a partir de 8 mm.

Las tapas rectilíneas hacen juego con **AVENTOS HF top** | **HS top** | **HL top**. Disponible en blanco seda, gris claro y gris oscuro.

Ventajas para usted y sus clientes

No hay piezas que sobresalen
Gracias a los brazos incorporados cerrados, ninguna pieza sobresale del cuerpo del mueble. Esto facilita considerablemente el transporte interno.

Solución de seguridad integrada
El mecanismo innovador evita que la palanca de elevación se despliegue de manera involuntaria.

Variantes de fijación
Dos tipos de montaje del mecanismo de elevación: con tornillos Euro premontados o en la variante de tableros aglo con posicionamiento integrado.

Aplicaciones		Webcode	Página
Estándar | SERVO-DRIVE			
Foto simbólica	Para frentes de madera y marcos de aluminio anchos y estrechos	DQHFJY	46
TIP-ON			
Foto simbólica	Para frentes de madera y marcos de aluminio anchos y estrechos – **TIP-ON**	DQHS7Y	50
	TIP-ON 956. – versión corta con imán		52
Accesorios			
Foto simbólica	Placas soporte		53
	Tornillos		68
	Broca de centrar		68
	Amortiguador		68
	Destornillador		69
	Broca con ranura en cruz		69
Montaje, desmontaje y ajuste			
Foto simbólica	**Montaje, desmontaje y ajuste** Short-URL www.blum.com/a170		
	Directiva sobre maquinaria **Información detallada sobre las directivas de maquinaria** Short-URL www.blum.com/s025		711

Pictogramas		
Artículo disponible bajo petición		
Webcode – ingresar en el configurador de productos o hacer clic		

Para frentes de madera y marcos de aluminio anchos y estrechos

Webcode – ingresar en el configurador de productos o hacer clic: DQHFJY

- Altura de cuerpo de mueble KH 205–600 mm
- Ancho de cuerpo de mueble KB hasta 1800 mm
- **BLUMOTION** – cierre suave y silencioso gracias a la amortiguación
- **SERVO-DRIVE** – el sistema eléctrico de movimiento asistido
- Inigualable facilidad de movimiento con parada continua
- Montaje sin herramientas
- Posición fija del mecanismo de elevación y de las fijaciones frontales
- Ajuste tridimensional del frente
- Ajuste sencillo y sin escalones de los mecanismos de elevación
- Solución de seguridad integrada
- Limitador de apertura sin escalones integrado

Factor de rendimiento LF

Altura del cuerpo de mueble KH (mm) x peso del frente FG, incluido el peso de dos tiradores (kg)

¡En las áreas solapadas, recomendamos el uso de mecanismos de elevación más fuertes!

¡Sugerimos que efectúe un ensayo de montaje en los bordes de los mecanismos de elevación!

Información de pedido

☐ Estándar ■ SERVO-DRIVE

1 ☐■ Juego de mecanismo de elevación

Fijación con tornillos Euro premontados

Factor de rendimiento LF	Ángulo de apertura OW[1]	Ref.
420–1610	75°–107°	22K2310
930–2800		22K2510
1730–5200		22K2710
3200–9000		22K2910

Consta de:
1 2 x Mecanismo de elevación simétrico
Incl. tornillos Euro premontados

Advertencia
¡Peso máximo del frente FG 18 kg con dos mecanismos de elevación!
[1] Ajuste continuo

1 ☐■ Juego de mecanismo de elevación

Fijación con tornillos aglo, con posicionamiento

Factor de rendimiento LF	Ángulo de apertura OW[1]	Ref.
420–1610	75°–107°	22K2300
930–2800		22K2500
1730–5200		22K2700
3200–9000		22K2900

Consta de:
1 2 x Mecanismo de elevación simétrico
Incl. posicionamiento
– 8 x Tornillos aglo Ø 4 x 35 mm

Advertencia
¡Peso máximo del frente FG 18 kg con dos mecanismos de elevación!
[1] Ajuste continuo

3 ☐ Juego de tapas

Color	Material	Ref.
SW | HGR | TGR	Plástico	22K8000

Consta de:
– 1 x Tapa izquierda
3b 1 x Tapa derecha
3c 2 x Elemento de identificación de la marca, estampado con el logotipo de Blum IN-G

3 ■ Conjunto de tapas para SERVO-DRIVE

Color	Material	Ref.
SW | HGR | TGR	Plástico	23K8000

Consta de:
3a 1 x Tapa izquierda **SERVO-DRIVE**
3b 1 x Tapa derecha
3c 2 x Elemento de identificación de la marca, estampado con el logotipo de Blum IN-G
3d 2 x Interruptor de **SERVO-DRIVE**
3e 2 x Distanciador de amortiguación de Blum Ø 5 mm

4 ☐■ Juego de fijaciones frontales

Versión	Modo de fijación	Ref.
Frentes de madera y marcos de aluminio anchos [1]	Tornillos	20S4200
Marcos de aluminio estrechos [2]		20S4200A

Consta de:
4 2 x Fijación frontal
[1] Para frentes de madera, utilice 4 tornillos aglo (609.1x00) a cada lado
Para marcos de aluminio anchos, utilice 4 tornillos roscachapa (660.0950) por lado
[2] Incl. 8 tornillos roscachapa – 660.0950

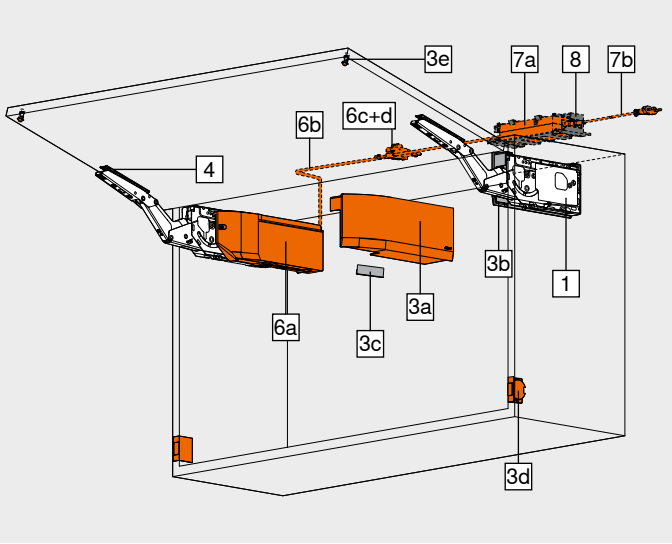

4 ☐■ Fijación frontal

Versión	Modo de fijación		Ref.
Frentes delgados	**EXPANDO T**	2 x	20S42T1

EXPANDO T adecuado para frentes delgados – véanse las indicaciones en la página

6 ■ Juego SERVO-DRIVE

Color	Material	Ref.
TGR	Plástico	23KA000

Consta de:
6a 1 x Equipo de accionamiento
6b 1 x Cable de distribución de **SERVO-DRIVE**, 1500 mm
6c 1 x Empalme
6d 2 x Protector de extremos de cable
A partir de 3 mecanismos de elevación se recomiendan 2 equipos de accionamiento sincronizados

8 ■ Sujeción de fuente de alimentación – montaje en la pared[1]

Color	Material	Ref.
WGR	Plástico	Z10NG120

Consta de:
8 1 x Sujeción de fuente de alimentación – montaje en la pared
[1] Para fuente de alimentación **SERVO-DRIVE**

Para frentes de madera y marcos de aluminio anchos y estrechos

Webcode – ingresar en el configurador de productos o hacer clic: DQHFJY

Información de pedido

7 — **Fuente de alimentación y cable de alimentación eléctrico SERVO-DRIVE**[4]

Color: SZ

Enchufe de alimentación	Mercado[1]	Paquete de idiomas[2]	Idioma[3]	Ref.
E	Europa	A	DE | EN | FR | IT | NL	Z10NE04EA
		B	DA | EN | FI | NO | SV	Z10NE04EB
		C	EL | EN | HR | SL | SR | TR	Z10NE04EC
		D	EN | ES | FR | IT | PT	Z10NE04ED
		E	CS | HU | PL | SK	Z10NE04EE
		F	BG | ET | LT | LV | RO | RU | UK	Z10NE04EF
		I	EN	Z10NE04EI
B	GB	A	DE | EN | FR | IT | NL	Z10NE04BA
		I	EN	Z10NE04BI
H	IN			Z10NE04HI
I	IL	A	DE | EN | FR | IT | NL	Z10NE04IA
K	AU	I	EN	Z10NE04KI
N	CN	H	EN | ZH | KO	Z10NE04NH
R	KR			Z10NE04RH
S	BR	K	EN | ES | PT	Z10NE04SK
T	TW	H	EN | ZH | KO	Z10NE04TH
U	US | CA	G	EN | ES | FR	Z10NE04UG
	JP	J	JA	Z10NE04UJ
Z	ZA	I	EN	Z10NE04ZI

Consta de:
- **7a** 1 x Fuente de alimentación **SERVO-DRIVE**
  Cable de salida – 2 m de largo
  Incl. instrucciones de uso y montaje
- **7b** 1 x Cable de alimentación eléctrico
  1.5–1.8 m de largo, incluido el enchufe

[1] Nomenclaturas de mercados conforme a la normativa ISO 3166
[2] Paquete de idiomas – manual de usuario
[3] Nomenclaturas de idiomas conforme a la normativa ISO 639
[4] Se requiere para dos y más equipos de accionamiento

Alternativa a 7 | 8

– — **Fuente de alimentación enchufable SERVO-DRIVE**[5]

Color: SZ

Adaptador[1]	Mercado[2]	Paquete de idiomas[3]	Idioma[4]	Ref.
E	Europa	A	DE | EN | FR | IT | NL	Z10NA40EA
		B	DA | EN | FI | NO | SV	Z10NA40EB
		C	EL | EN | HR | SL | SR | TR	Z10NA40EC
		D	EN | ES | FR | IT | PT	Z10NA40ED
		E	CS | HU | PL | SK	Z10NA40EE
		F	BG | ET | LT | LV | RO | RU | UK	Z10NA40EF
B	GB	A	DE | EN | FR | IT | NL	Z10NA40BA
K	AU	I	EN	Z10NA40KI
N	CN	H	EN | ZH | KO	Z10NA40NH
U	US | CA | JP	G	EN | ES | FR	Z10NA40UG

Consta de:
- **–** 1 x Fuente de alimentación enchufable **SERVO-DRIVE**
  Incl. cable, 1120 mm (con cable de distribución para **SERVO-DRIVE** extensible a un máx. de 2000 mm)
  Incl. instrucciones de uso y montaje

[1] Para obtener una lista detallada de mercados consulte la información del apartado
[2] Nomenclaturas de mercados conforme a la normativa ISO 3166
[3] Paquete de idiomas – manual de usuario
[4] Nomenclaturas de idiomas conforme a la normativa ISO 639
[5] Solo apto para una unidad de accionamiento
Otras combinaciones a petición

Accesorios

– — **Juego cable de distribución de SERVO-DRIVE**[2]

Color	Longitud (m)[1]	Ref.
SZ	8	Z10K800AE

Consta de:
- **6b** 1 x Cable de distribución de **SERVO-DRIVE**
- **6d** 5 x Protector de extremos de cable

[1] Para cortar a medida
[2] Se puede utilizar como cable de distribución, cable para el perfil de soporte o cable de comunicación

– — **Juego empalme**

Color	Material	Ref.
SZ	Plástico	Z10V100E.01

Consta de:
- **6c** 1 x Empalme
- **6d** 2 x Protector de extremos de cable

– — **Soporte de cable**[1]

Color	Material	Ref.
WS	Plástico	Z10K0009

Consta de:
- **–** 1 x Soporte de cable

[1] Por ejemplo, para fijar el cable de distribución de **SERVO-DRIVE**

Color		Color	
HGR	Gris claro	TGR	Gris oscuro
IN-G	Acero inoxidable moldeado cepillado	WGR	Gris claro
SW	Blanco seda	WS	Blanco
SZ	Negro		

Indicaciones en la página

Visión general	45	Planificación – distanciador de amortiguación de Blum	49	**Montaje, desmontaje y ajuste**	
Sistema de fijación para frentes delgados – **EXPANDO T**	596	Planificación – interruptor de **SERVO-DRIVE**	49		
		SERVO-DRIVE uno – lista de mercados	732		
Recomendación de montaje y exención de responsabilidad – **EXPANDO T**	597	Servicios de Blum	602	Short-URL	
		Valores de referencia para el peso del frente FG (kg)	716	www.blum.com/a170	
Accesorios	68	Directiva sobre maquinaria	711		
Planificación	48	Para más información técnica	708		

Para frentes de madera y marcos de aluminio anchos y estrechos

Webcode – ingresar en el configurador de productos o hacer clic **DQHFJY**

Planificación

Posición de taladrado – tornillos Euro

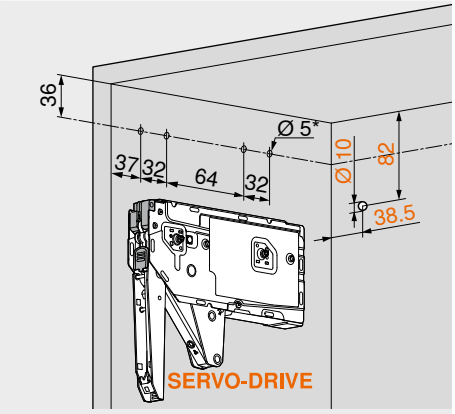

* Profundidad de taladrado 11.5 mm

Posición de taladrado – tornillos aglo

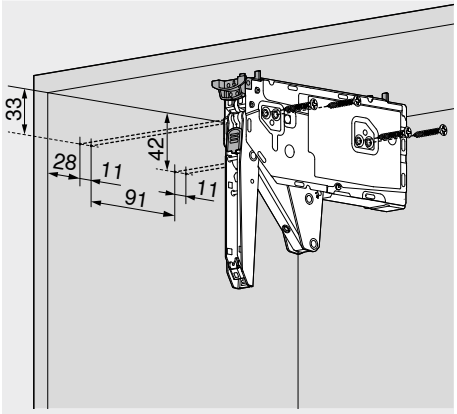

4 x tornillos aglo Ø 4 x 35 mm

Posicionamiento – tornillos aglo

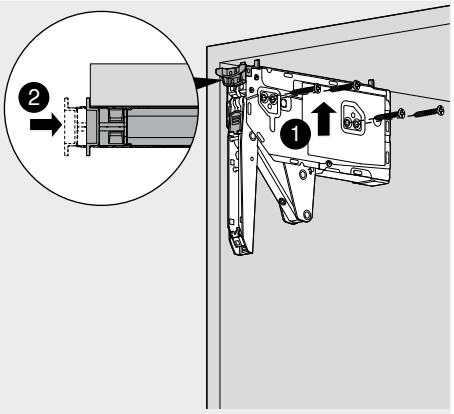

Espacio ocupado

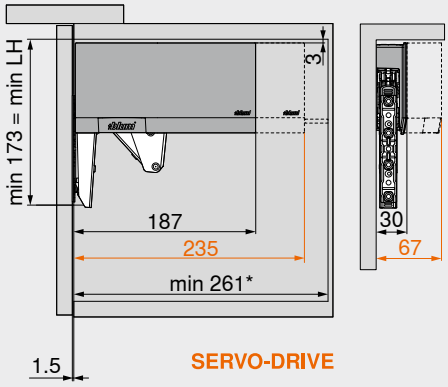

LH Altura interior de cuerpo de mueble
* Mín. 261 mm con herraje de suspensión visible

Espacio ocupado – cornisa | mejilla

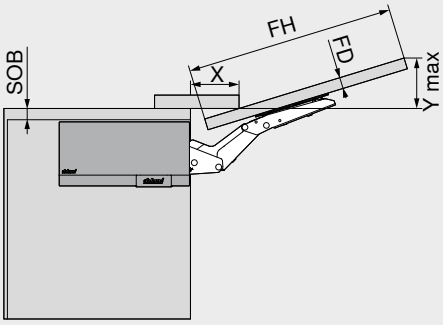

Espacio ocupado (mm)
Con ángulo de apertura máx.
Y = FH x 0.29 + FD – SOB

FD (mm)	16	19	22	26	28	–
X (mm)	68	57	47	33	27	–

FD Espesor del frente
FH Altura del frente
SOB Espesor del sobre superior

Juego mínimo MF

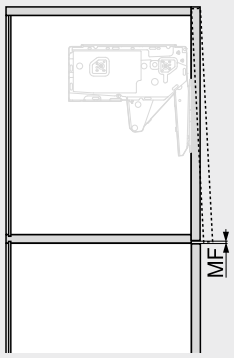

MF Juego mínimo
2 mm

Trabajo del frente – frentes de madera y marcos de aluminio anchos

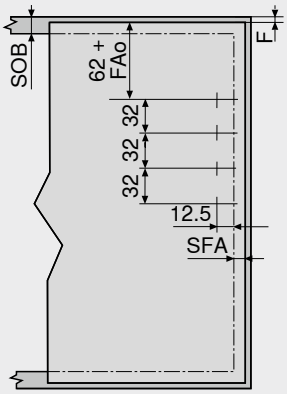

Utilice 4 tornillos aglo (609.1x00) para frentes de madera
Los marcos de aluminio anchos requieren el uso de 4 tornillos roscachapa (660.0950)

F Juego
FAo Recubrimiento del frente en la parte superior
Máx. 25.4 mm
SFA Recubrimiento lateral de los frentes
SOB Espesor del sobre superior

Trabajo del frente – marcos de aluminio estrechos

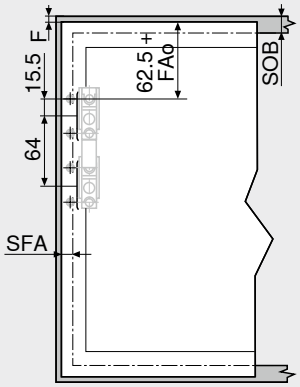

F Juego
FAo Recubrimiento del frente en la parte superior
Máx. 25.4 mm
SFA Recubrimiento lateral de los frentes
SOB Espesor del sobre superior

Marcos de aluminio estrechos

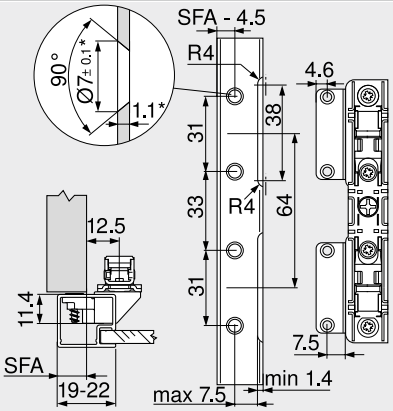

En marcos con un ancho de 19 mm es posible utilizar recubrimiento de frente lateral SFA d. 11–18 mm
* Adaptar las medidas de fabricación a los distintos espesores del material

Para frentes de madera y marcos de aluminio anchos y estrechos

Webcode – ingresar en el configurador de productos o hacer clic DQHFJY

Planificación

Distanciador de amortiguación de Blum (para utilizar sólo con el amortiguador de distancia de SERVO-DRIVE)

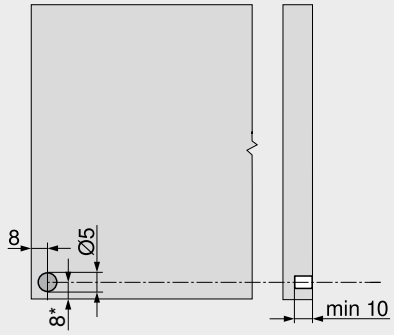

Distanciador de amortiguación de Blum (no encolar)
No utilizar ningún amortiguador en el tercio superior

Recomendaciones para los marcos de aluminio

A tener en cuenta el taladrado para el distanciador de amortiguación en el costado del cuerpo
Durante la fijación del distanciador de amortiguación en el frente conviene realizar un ensayo de montaje
* Desde la arista inferior del cuerpo hasta los frentes situados debajo

Interruptor de SERVO-DRIVE

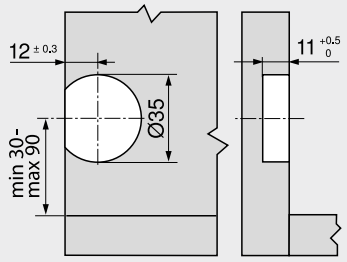

Indicaciones en la página

Visión general	45
Información de pedido – para frentes de madera y marcos de aluminio anchos y estrechos	46
Servicios de Blum	602
Directiva sobre maquinaria	711
Para más información técnica	708

AVENTOS HK top

Short-URL
www.blum.com/i014

Montaje, desmontaje y ajuste

Short-URL
www.blum.com/a170

Para frentes de madera y marcos de aluminio anchos y estrechos – TIP-ON

Webcode – ingresar en el configurador de productos o hacer clic: DQHS7Y

- Altura de cuerpo de mueble KH 205–600 mm
- Ancho de cuerpo de mueble KB hasta 1800 mm
- Inigualable facilidad de movimiento con parada continua
- Montaje sin herramientas
- Posición fija del mecanismo de elevación y de las fijaciones frontales
- Ajuste tridimensional del frente
- Ajuste sencillo y sin escalones de los mecanismos de elevación
- Solución de seguridad integrada
- Limitador de apertura sin escalones integrado
- **TIP-ON** – sistema mecánico de ayuda en la apertura
- Para taladrar o en combinación con placas soporte

Factor de rendimiento LF

Altura del cuerpo de mueble KH (mm) x peso del frente FG, incluido el peso de dos tiradores (kg)

¡En las áreas solapadas, recomendamos el uso de mecanismos de elevación más fuertes!

¡Sugerimos que efectúe un ensayo de montaje en los bordes de los mecanismos de elevación!

Información de pedido

TIP-ON

1 Juego de mecanismo de elevación – TIP-ON

Fijación con tornillos Euro premontados

Factor de rendimiento LF	Ángulo de apertura OW[1]	Ref.
420–1610	75°–107°	22K2310T
930–2800		22K2510T
1730–5200	75°–100°	22K2710T
3200–9000		22K2910T

Consta de:
1 2 x Mecanismo de elevación simétrico
Incl. tornillos Euro premontados

Advertencia
¡Peso máximo del frente FG 18 kg con dos mecanismos de elevación!
[1] Ajuste continuo

1 Juego de mecanismo de elevación – TIP-ON

Fijación con tornillos aglo, con posicionamiento

Factor de rendimiento LF	Ángulo de apertura OW[1]	Ref.
420–1610	75°–107°	22K2300T
930–2800		22K2500T
1730–5200	75°–100°	22K2700T
3200–9000		22K2900T

Consta de:
1 2 x Mecanismo de elevación simétrico
Incl. posicionamiento
– 8 x Tornillos aglo Ø 4 x 35 mm

Advertencia
¡Peso máximo del frente FG 18 kg con dos mecanismos de elevación!
[1] Ajuste continuo

3 Juego de tapas

Color	Material	Ref.
SW | HGR | TGR	Plástico	22K8000

Consta de:
– 1 x Tapa izquierda
3b 1 x Tapa derecha
3c 2 x Elemento de identificación de la marca, estampado con el logotipo de Blum
IN-G

4 Juego de fijaciones frontales

Versión	Modo de fijación	Ref.
Frentes de madera y marcos de aluminio anchos [1]	Tornillos	20S4200
Marcos de aluminio estrechos [2]		20S4200A

[1] Para frentes de madera, utilice 4 tornillos aglo (609.1x00) a cada lado
Para marcos de aluminio anchos, utilice 4 tornillos roscachapa (660.0950) por lado
[2] Incl. 8 tornillos roscachapa – 660.0950

4 Fijación frontal

Versión	Modo de fijación	Ref.
Frentes delgados	**EXPANDO T** 2 x	20S42T1

EXPANDO T adecuado para frentes delgados – véanse las indicaciones en la página

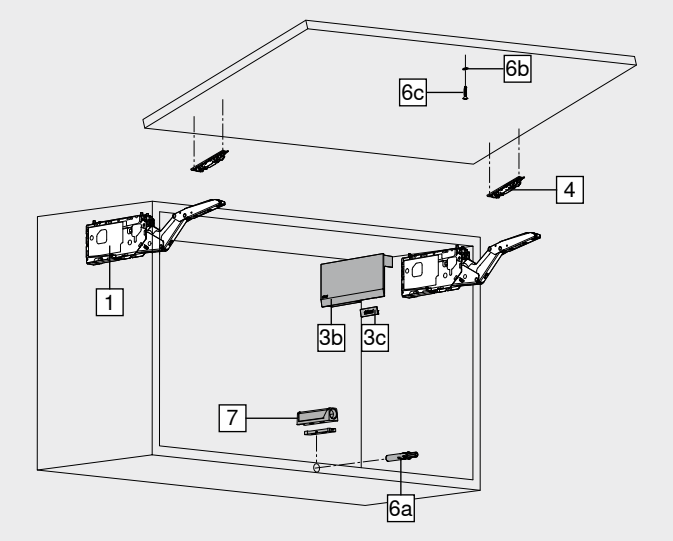

6 TIP-ON 956. – versión corta con imán

Altura del cuerpo del mueble KH (mm)	Color	Ref.
Hasta 600	SW | R7036 | CS	956.1004

Consta de:
6a 1 x **TIP-ON 956.** – versión corta con imán
6b 1 x Placa adhesiva para atornillar
6c 1 x Placa adhesiva para encolar
No adecuado para superficies enceradas, aceitadas o con recubrimiento en polvo
– 1 x Tornillo aglo Ø 3.5 x 15 mm, Art. Nr. 609.1500

Accesorios

7 Placa soporte

Versión	Color	Ref.
Placa soporte recta – versión corta	SW | R7036 | CS	956.1201
Placa soporte en cruz – versión larga	R7036	956A1501

Color		Color	
CS	Negro carbón	SW	Blanco seda
HGR	Gris claro	TGR	Gris oscuro
IN-G	Acero inoxidable moldeado cepillado		
R7036	RAL 7036 gris platino		

Para frentes de madera y marcos de aluminio anchos y estrechos – TIP-ON

Webcode – ingresar en el configurador de productos o hacer clic **DQHS7Y**

Planificación

Posición de taladrado – tornillos Euro

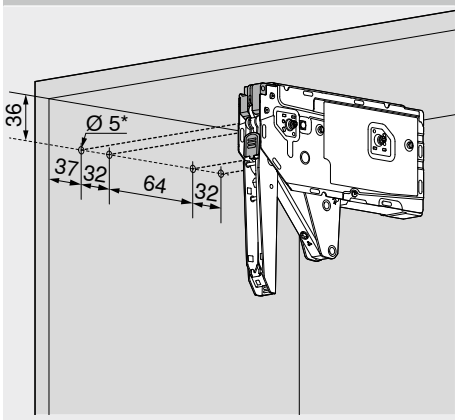

* Profundidad de taladrado 11.5 mm

Posición de taladrado – tornillos aglo

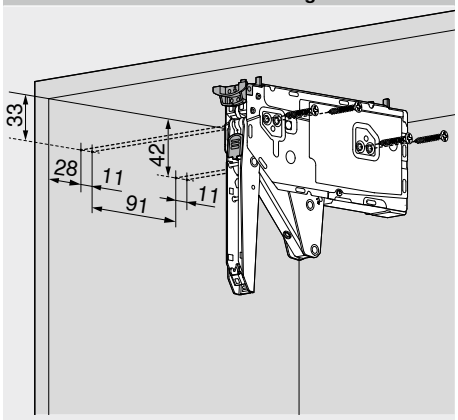

4 x tornillos aglo Ø 4 x 35 mm

Espacio ocupado

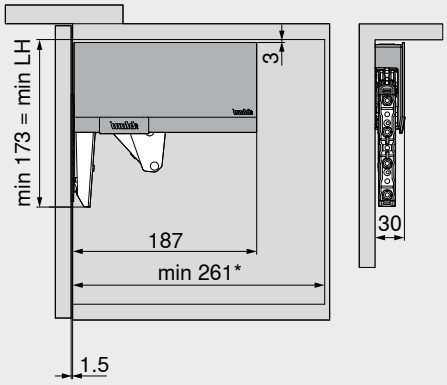

LH Altura interior de cuerpo de mueble
* Mín. 261 mm con herraje de suspensión visible

Espacio ocupado – cornisa | mejilla

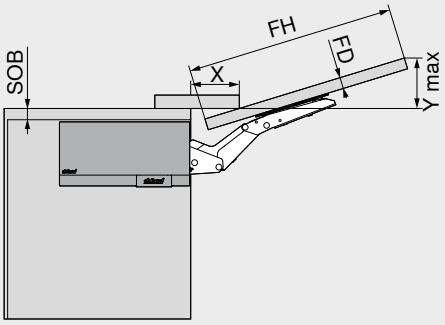

Espacio ocupado (mm)						
Con ángulo de apertura máx.						
Y = FH x 0.29 + FD – SOB						
FD (mm)	16	19	22	26	28	–
X (mm)	68	57	47	33	27	–

FD Espesor del frente
FH Altura del frente
SOB Espesor del sobre superior

Juego mínimo MF

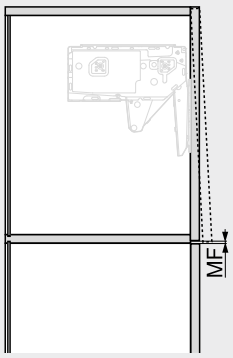

MF Juego mínimo 2 mm

Marcos de aluminio estrechos

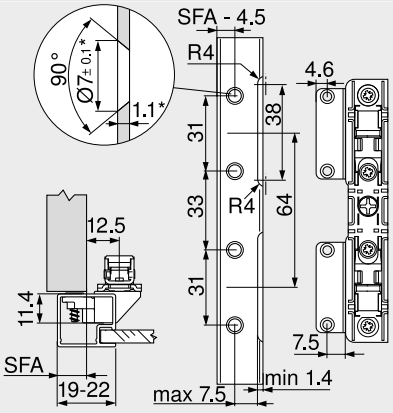

En marcos con un ancho de 19 mm es posible utilizar recubrimiento de frente lateral SFA d. 11–18 mm
* Adaptar las medidas de fabricación a los distintos espesores del material

Trabajo del frente – frentes de madera y marcos de aluminio anchos

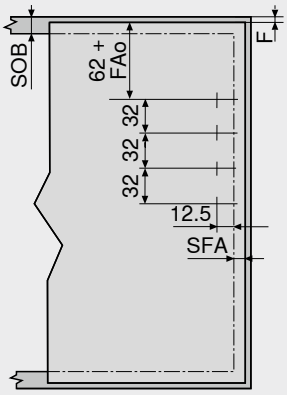

Utilice 4 tornillos aglo (609.1x00) para frentes de madera
Los marcos de aluminio anchos requieren el uso de 4 tornillos roscachapa (660.0950)

F Juego
FAo Recubrimiento del frente en la parte superior Máx. 25.4 mm
SFA Recubrimiento lateral de los frentes
SOB Espesor del sobre superior

Trabajo del frente – marcos de aluminio estrechos

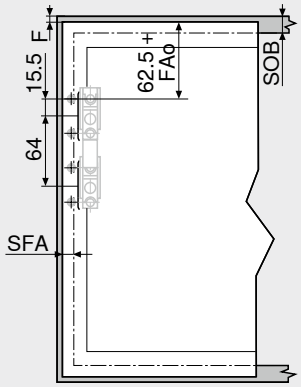

F Juego
FAo Recubrimiento del frente en la parte superior Máx. 25.4 mm
SFA Recubrimiento lateral de los frentes
SOB Espesor del sobre superior

Indicaciones en la página

Visión general	45
TIP-ON 956x	52
Planificación – posicionamiento – tornillos aglo	48
Sistema de fijación para frentes delgados – **EXPANDO T**	596
Recomendación de montaje y exención de responsabilidad – **EXPANDO T**	597
Servicios de Blum	602
Para más información técnica	708

AVENTOS HK top

Short-URL
www.blum.com/i014

Montaje, desmontaje y ajuste

Short-URL
www.blum.com/a170

TIP-ON 956. – versión corta con imán

- Para puertas con una altura de hasta 600 mm
- Para taladrar o en combinación con placas soporte
- Trayectoria de la apertura aprox. 17 mm
- Material: plástico

Información de pedido

Color	Muelle TIP-ON	Ref.
SW | R7036 | CS	Muelle estándar	956.1004

Consta de:

1 x	**TIP-ON 956.** – versión corta con imán
1 x	Placa adhesiva para atornillar
1 x	Placa adhesiva para encolar No adecuado para superficies enceradas, aceitadas o con recubrimiento en polvo
1 x	Tornillo aglo Ø 3.5 x 15 mm, Art. Nr. 609.1500

Color

CS	Negro carbón
R7036	RAL 7036 gris platino
SW	Blanco seda

Planificación

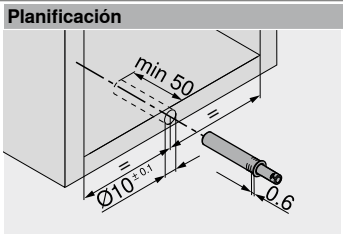

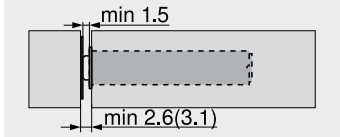

() Placa adhesiva para atornillar

Placa adhesiva para atornillar

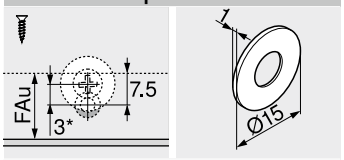

FAu	Recubrimiento inferior de los frentes
*	3 mm montaje ajustado

Placa adhesiva para encolar

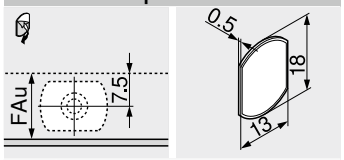

FAu	Recubrimiento inferior de los frentes

Indicaciones en la página

Visión general	45

Montaje

Calibre de taladrar para **BLUMOTION** | **TIP-ON**	676
Plantilla de posicionamiento para placa adhesiva	698
MINIPRESS top para **EASYSTICK**	622
MINIPRESS top	626

Montaje, desmontaje y ajuste

Short-URL
www.blum.com/a170

Placa soporte recta – versión corta – 20/17

- Montaje con tornillos aglo Ø 3.5 o Ø 4 mm
- Montaje alternativo con tornillos Euro
- **TIP-ON** debe pedirse aparte

Información de pedido

Color	Material	Ref.
SW | R7036 | CS	Plástico	956.1201

Color

CS	Negro carbón
R7036	RAL 7036 gris platino
SW	Blanco seda

Planificación

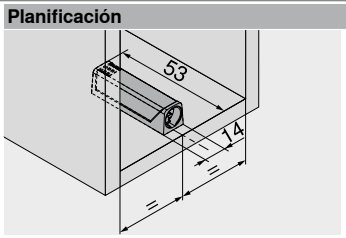

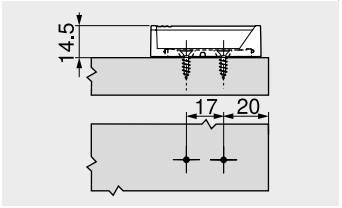

Juego del frente

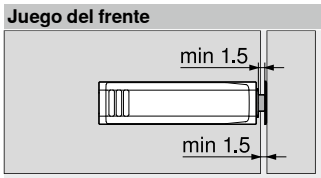

Placa adhesiva

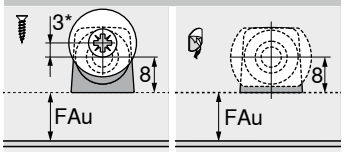

FAu	Recubrimiento inferior de los frentes
*	3 mm montaje ajustado

Placa soporte en cruz – versión larga – 37/32

- Montaje con tornillos aglo Ø 3.5 o Ø 4 mm
- Montaje alternativo con tornillos Euro
- **TIP-ON** debe pedirse aparte

Información de pedido

Color	Material	Ref.
R7036	Plástico	956A1501

Planificación

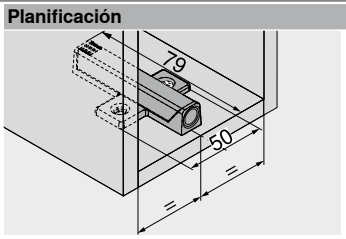

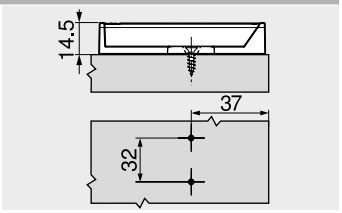

Juego del frente

Placa adhesiva

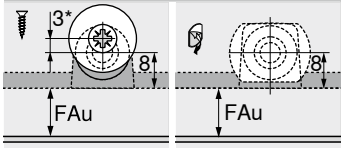

FAu	Recubrimiento inferior de los frentes
*	3 mm montaje ajustado

Indicaciones en la página

Visión general	45

Montaje

Plantilla para bases	674
Calibre de taladrar para placas de montaje	675
Plantilla de posicionamiento para placa adhesiva	698
MINIPRESS top para **EASYSTICK**	622
MINIPRESS top	626
MINIPRESS P	630

Montaje, desmontaje y ajuste

Short-URL
www.blum.com/a170

Herraje para pequeño compás abatible

AVENTOS HK-S resulta particularmente útil en puertas de tamaño reducido, como por ejemplo las situadas sobre el armario despensa o el frigorífico. Debido a su tamaño reducido, **AVENTOS HK-S** se adapta armoniosamente a los cuerpos de mueble pequeños.

- Especial para compases abatibles pequeños
- Altura de cuerpo de mueble KH máxima 600 mm
- **BLUMOTION** – cierre suave y silencioso gracias a la amortiguación
- Se detiene en cualquier posición de apertura
- Ofrece un excelente acceso al interior del cuerpo
- Adecuado para armarios colgantes con cornisas o molduras
- Programa reducido, gran variedad de aplicaciones
- Montaje y ajuste sencillos
- Estable, incluso en frentes anchos
- No hay piezas que sobresalen
- **TIP-ON** – sistema mecánico de ayuda en la apertura
- Esfuerzo mínimo al abrir y cerrar
- No es necesario el uso de bisagras

Comodidad de movimiento y variantes de diseño

El compás abatible pequeño se detiene en cualquier posición. De este modo, es sencillo alcanzar el frente para cerrarlo.

Durante el desarrollo del herraje abatible en altura **AVENTOS HK-S** también se tuvieron en cuenta los cuerpos con cornisas y listones cuadrados.

Las puertas sin tiradores se abren, gracias al **TIP-ON**, con un esfuerzo mínimo – un ligero contacto es suficiente.

La tapa está disponible en los colores Blanco seda, Gris claro y Gris oscuro.

Ventajas para usted y sus clientes

No hay piezas que sobresalen
Se distribuye con la palanca cerrada – una ventaja en la fabricación de muebles y en el montaje de cocinas.

Mecanismo CLIP
El rápido mecanismo **CLIP** para el frente y el ajuste tridimensional continuo facilitan el montaje.

Ajuste continuo del mecanismo de elevación
El mecanismo de elevación se puede ajustar cómodamente al peso del frente de forma exacta desde la parte delantera.

Proporciones armoniosas
Debido al tamaño reducido, **AVENTOS HK-S** se adapta armoniosamente en los cuerpos de mueble pequeños.

Aplicaciones		Webcode	Página
Estándar | TIP-ON			
Foto simbólica	Para frentes de madera y marcos de aluminio anchos y estrechos	DQDD6M	56
	TIP-ON 956. – versión corta con imán		58
Accesorios			
Foto simbólica	Limitador de apertura	56	
	Placas soporte	59	
	Tornillos	68	
	Broca de centrar	68	
	Amortiguador	68	
	Destornillador	69	
	Broca con ranura en cruz	69	
Montaje, desmontaje y ajuste			
Foto simbólica	**Montaje, desmontaje y ajuste** Short-URL www.blum.com/a150		

Pictogramas

- Artículo disponible bajo petición
- Webcode – ingresar en el configurador de productos o hacer clic

Para frentes de madera y marcos de aluminio anchos y estrechos

Webcode – ingresar en el configurador de productos o hacer clic **DQDD6M**

- Resulta muy adecuado para cuerpos con poca altura en el área de los armarios colgantes, así como en armarios de columna o para colocar encima de la nevera
- Altura de cuerpo de mueble KH máxima 600 mm
- **BLUMOTION** – cierre suave y silencioso gracias a la amortiguación
- Inigualable facilidad de movimiento con parada continua
- Montaje sin herramientas
- Ajuste tridimensional del frente
- Ajuste sencillo y sin escalones de los mecanismos de elevación
- **TIP-ON** – sistema mecánico de ayuda en la apertura

Factor de rendimiento LF

Altura del cuerpo de mueble KH (mm) x peso del frente FG, incluido el peso de dos tiradores (kg)

¡En las áreas solapadas, recomendamos el uso de mecanismos de elevación más fuertes!

¡Sugerimos que efectúe un ensayo de montaje en los bordes de los mecanismos de elevación!

Información de pedido

☐ Estándar ■ TIP-ON

1 ☐ Juego de mecanismo de elevación

Factor de rendimiento LF	Ángulo de apertura OW	Ref.
220–500 [1]	107°	20K2B00.06
400–1000		20K2C00.06
960–2215		20K2E00.06

Consta de:

1a	2 x	Mecanismo de elevación simétrico
1b	2 x	Tapa izquierda/derecha SW | HGR | TGR
1c	2 x	Elemento de identificación de la marca, estampado con el logotipo de Blum IN-G
–	6 x	Tornillos aglo Ø 4 x 35 mm

Advertencia

El factor de rendimiento LF pueden incrementarse un 50 % añadiendo un tercer mecanismo de elevación

[1] Un mecanismo de elevación está equipado sin muelle

1 ■ Juego de mecanismo de elevación – TIP-ON

Factor de rendimiento LF	Ángulo de apertura OW	Ref.
220–500 [1]	107°	20K2B00T06
400–1000		20K2C00T06
960–2215		20K2E00T06

Consta de:

1a	2 x	Mecanismo de elevación simétrico
1b	2 x	Tapa izquierda/derecha SW | HGR | TGR
1c	2 x	Elemento de identificación de la marca, estampado con el logotipo de Blum IN-G
–	6 x	Tornillos aglo Ø 4 x 35 mm

Advertencia

El factor de rendimiento LF pueden incrementarse un 50 % añadiendo un tercer mecanismo de elevación

[1] Un mecanismo de elevación está equipado sin muelle

4 ☐■ Fijación frontal

Versión	Modo de fijación	Distancia (mm)		Ref.
Frentes de madera y marcos de aluminio anchos [1]	Tornillos	0	2 x	175H3100
Frente de madera	**EXPANDO**		2 x	177H3100E
	Para presión		2 x	177H3100

Son posibles todas las bases de acero con una distancia de 0 mm

[1] Para frentes de madera, utilice 2 tornillos aglo (609.1x00) a cada lado
Para marcos de aluminio anchos, utilice 2 tornillos roscachapa (660.0950) por lado

4 ☐■ Juego de fijaciones frontales

Versión	Modo de fijación	Distancia (mm)	Ref.
Marcos de aluminio estrechos	Tornillos	0	20K4A00A02

Consta de:

4	2 x	Fijación frontal
–	4 x	Tornillo roscachapa – Ø 3.5 mm

6 ■ TIP-ON 956. – versión corta con imán

Altura del cuerpo del mueble KH (mm)	Color	Ref.
Hasta 600	SW | R7036 | CS	956.1004

Consta de:

6a	1 x	**TIP-ON 956.** – versión corta con imán
6b	1 x	Placa adhesiva para atornillar
6c	1 x	Placa adhesiva para encolar No adecuado para superficies enceradas, aceitadas o con recubrimiento en polvo
–	1 x	Tornillo aglo Ø 3.5 x 15 mm, Art. Nr. 609.1500

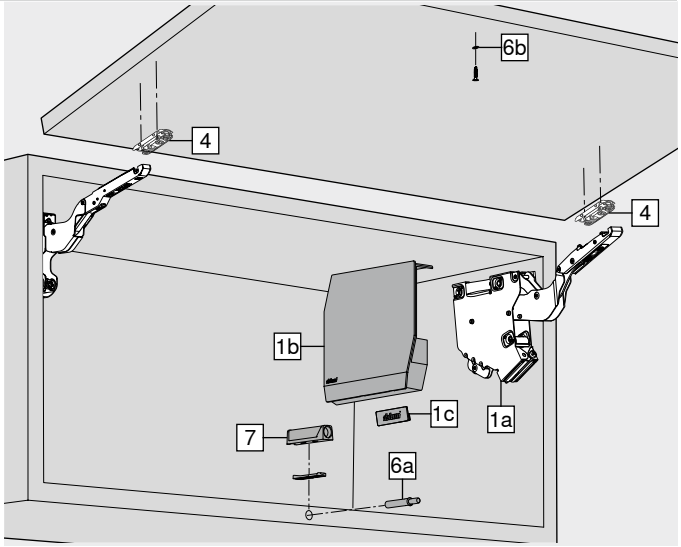

Accesorios

– ☐■ Limitador de apertura

Ángulo de apertura OW	Color	Ref.
100°	TGR	20K7A41
75°	R7037	20K7A11

7 ■ Placa soporte

Versión	Color	Ref.
Placa soporte recta – versión corta	SW | R7036 | CS	956.1201
Placa soporte en cruz – versión larga	R7036	956A1501

Color		Color	
CS	Negro carbón	R7037	RAL 7037 gris polvo
HGR	Gris claro	SW	Blanco seda
IN-G	Acero inoxidable moldeado cepillado	TGR	Gris oscuro
R7036	RAL 7036 gris platino		

Para frentes de madera y marcos de aluminio anchos y estrechos

Webcode – ingresar en el configurador de productos o hacer clic DQDD6M

Planificación

Posición de perno

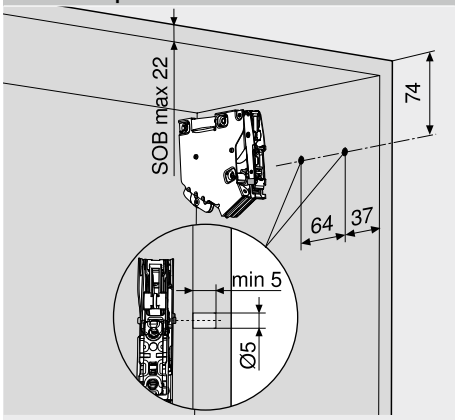

SOB Espesor del sobre superior

Posición de fijación

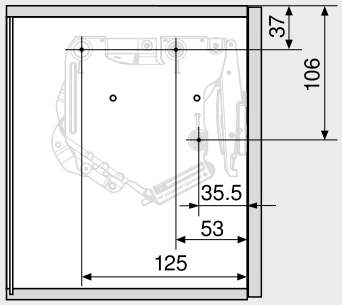

3 x tornillos aglo Ø 4 x 35 mm

Espacio ocupado

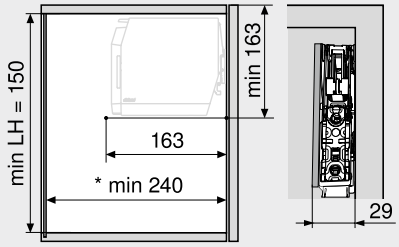

LH Altura interior de cuerpo de mueble
* Mín. 240 mm con herraje de suspensión visible

Trabajo del frente – frentes de madera y marcos de aluminio anchos

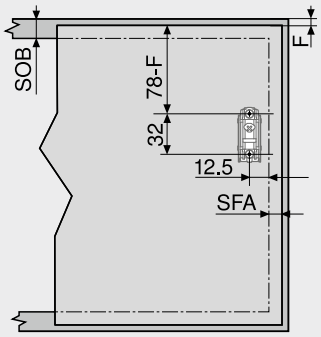

Utilice 2 tornillos aglo (609.1x00) para frentes de madera
Los marcos de aluminio anchos requieren el uso de 2 tornillos roscachapa (660.0950)
F Juego
SFA Recubrimiento lateral de los frentes
SOB Espesor del sobre superior

Trabajo del frente – marcos de aluminio estrechos

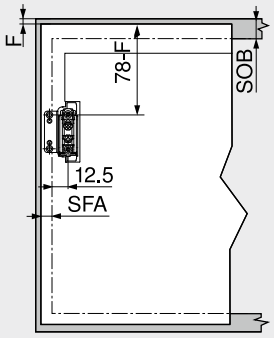

F Juego
SFA Recubrimiento lateral de los frentes
SOB Espesor del sobre superior

Marcos de aluminio estrechos

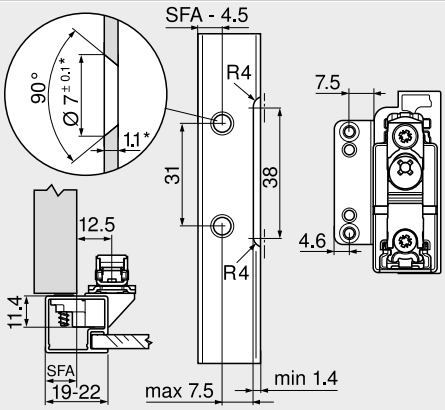

En marcos con un ancho de 19 mm es posible utilizar recubrimiento de frente lateral SFA d. 11–18 mm
* Adaptar las medidas de fabricación a los distintos espesores del material

Espacio ocupado – cornisa | mejilla

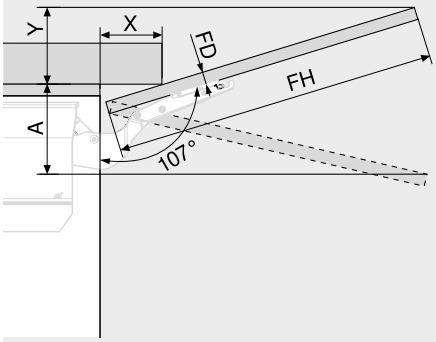

Limitador de apertura	Espacio ocupado (mm)					
Sin	Y = FH x 0.29 – 15 + FD					
100°	Y = FH x 0.17 – 15 + FD					
75°	A = FH x 0.26 + 15 – FD					
FD (mm)	16	19	22	26	–	–
X (mm)	70	59	49	35	–	–

FD Espesor del frente
FH Altura del frente

Juego mínimo MF

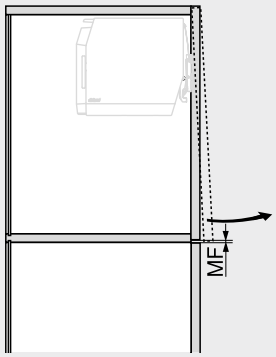

MF Juego mínimo
2 mm

Indicaciones en la página

Visión general	45
Accesorios	68
Servicios de Blum	602
Valores de referencia para el peso del frente FG (kg)	716
Para más información técnica	708

Montaje, desmontaje y ajuste

Short-URL
www.blum.com/a150

TIP-ON 956. – versión corta con imán

- Para puertas con una altura de hasta 600 mm
- Para taladrar o en combinación con placas soporte
- Trayectoria de la apertura aprox. 17 mm
- Material: plástico

Información de pedido

Color	Muelle TIP-ON	Ref.
SW | R7036 | CS	Muelle estándar	956.1004

Consta de:

1 x	**TIP-ON 956.** – versión corta con imán
1 x	Placa adhesiva para atornillar
1 x	Placa adhesiva para encolar No adecuado para superficies enceradas, aceitadas o con recubrimiento en polvo
1 x	Tornillo aglo Ø 3.5 x 15 mm, Art. Nr. 609.1500

Color

CS	Negro carbón
R7036	RAL 7036 gris platino
SW	Blanco seda

Planificación

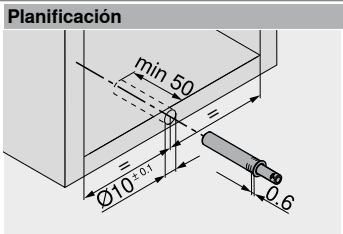

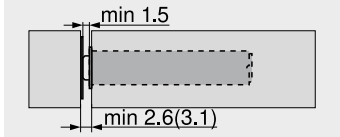

() Placa adhesiva para atornillar

Placa adhesiva para atornillar

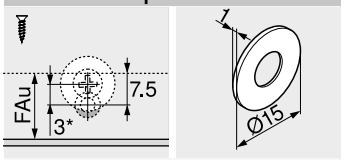

FAu	Recubrimiento inferior de los frentes
*	3 mm montaje ajustado

Placa adhesiva para encolar

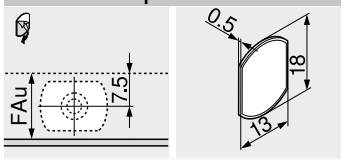

FAu	Recubrimiento inferior de los frentes

Indicaciones en la página

Visión general	45

Montaje

Calibre de taladrar para **BLUMOTION** | **TIP-ON**	676
Plantilla de posicionamiento para placa adhesiva	698
MINIPRESS top para **EASYSTICK**	622
MINIPRESS top	626

Montaje, desmontaje y ajuste

Short-URL
www.blum.com/a150

Placa soporte recta – versión corta – 20/17

- Montaje con tornillos aglo Ø 3.5 o Ø 4 mm
- Montaje alternativo con tornillos Euro
- **TIP-ON** debe pedirse aparte

Información de pedido

Color	Material	Ref.
SW | R7036 | CS	Plástico	956.1201

Color

CS	Negro carbón
R7036	RAL 7036 gris platino
SW	Blanco seda

Planificación

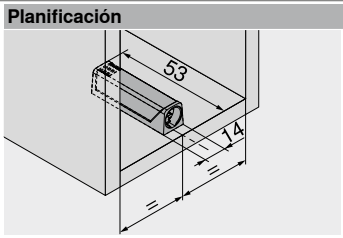

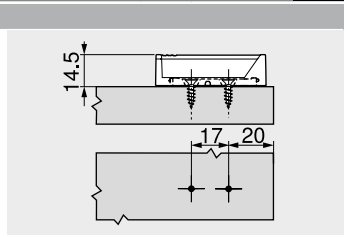

Juego del frente

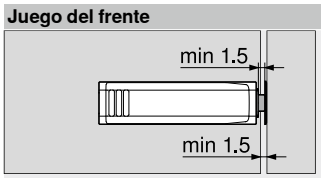

Placa adhesiva

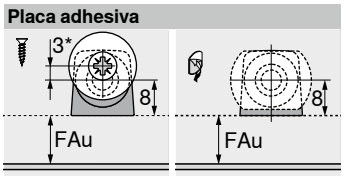

FAu	Recubrimiento inferior de los frentes
*	3 mm montaje ajustado

Placa soporte en cruz – versión larga – 37/32

- Montaje con tornillos aglo Ø 3.5 o Ø 4 mm
- Montaje alternativo con tornillos Euro
- **TIP-ON** debe pedirse aparte

Información de pedido

Color	Material	Ref.
R7036	Plástico	956A1501

Planificación

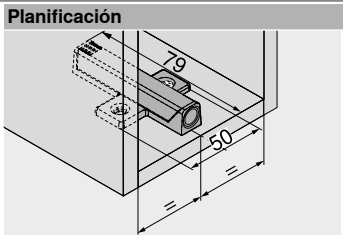

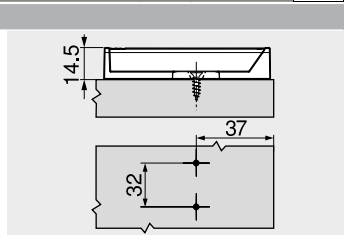

Juego del frente

Placa adhesiva

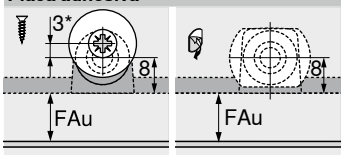

FAu	Recubrimiento inferior de los frentes
*	3 mm montaje ajustado

Indicaciones en la página

Visión general	45

Montaje

Plantilla para bases	674
Calibre de taladrar para placas de montaje	675
Plantilla de posicionamiento para placa adhesiva	698
MINIPRESS top para **EASYSTICK**	622
MINIPRESS top	626
MINIPRESS P	630

Montaje, desmontaje y ajuste

Short-URL
www.blum.com/a150

Herraje para pequeño compás abatible

Gracias a su construcción compacta, **AVENTOS HK-XS** ofrece grandes posibilidades de diseño para armarios altos y armarios colgantes pequeños. Esto permite equipar con comodidad cuerpos con profundidades interiores reducidas.

- Especial para armarios altos y colgantes pequeños
- También ideal para cuerpos con profundidad interior reducida
- Altura de cuerpo de mueble KH 240–600 mm
- Profundidad interior cuerpo de mueble LT mín. 125 mm
- Mecanismo de elevación simétrico, puede utilizarse en uno o en ambos lados
- **BLUMOTION** – cierre suave y silencioso gracias a la amortiguación
- Se detiene en cualquier posición de apertura
- Ofrece un excelente acceso al interior del cuerpo
- Programa reducido, gran variedad de aplicaciones
- Montaje y ajuste sencillos
- **TIP-ON** – sistema mecánico de ayuda en la apertura

Facilidad y comodidad en la apertura y el cierre

AVENTOS HK-XS convence por la habitual comodidad de movimiento. En combinación con las bisagras **CLIP top BLUMOTION** cierran de modo suave y silencioso. La parada continua hace posible que los frentes se detengan en cualquier posición.

Múltiples posibilidades
La reducida profundidad de montaje con **AVENTOS HK-XS** permite aprovechar los espacios de manera óptima, por ejemplo, sobre el extractor de humos.

Frentes de compás anchos
Si se utiliza el mecanismo de elevación en ambos lados, incluso es posible realizar frentes más grandes y pesados.

Ventajas para usted y sus clientes

Cierre amortiguado
Con las bisagras **CLIP top BLUMOTION**, **AVENTOS HK-XS** siempre cierra de forma suave y silenciosa.

Mecanismo CLIP
El montaje del mecanismo de elevación se realiza sin herramientas mediante el mecanismo **CLIP**.

Ajuste continuo del mecanismo de elevación
El ajuste continuo se realiza desde delante mediante el tornillo de ajuste.

Compases abatibles sin tiradores
Gracias a **TIP-ON** basta con una ligera presión sobre el frente para abrirlo lo suficiente de modo que pueda moverse cómodamente hacia arriba.

Aplicaciones		Webcode	Página
Estándar | TIP-ON			
Foto simbólica	Para frentes de madera y marcos de aluminio anchos y estrechos	DQDDVY	62
	TIP-ON 956. – versión corta con imán		66
Accesorios			
Foto simbólica	Limitador de apertura	63	
	Placas soporte	67	
	Tornillos	68	
	Broca de centrar	68	
	Amortiguador	68	
	Destornillador	69	
	Broca con ranura en cruz	69	
Montaje, desmontaje y ajuste			
Foto simbólica	**Montaje, desmontaje y ajuste** Short-URL www.blum.com/a160		

Pictogramas

	Artículo disponible bajo petición
	Webcode – ingresar en el configurador de productos o hacer clic

Para frentes de madera y marcos de aluminio anchos y estrechos

- Resulta muy adecuado para cuerpos con poca altura en el área de los armarios colgantes, así como en armarios de columna o para colocar encima de la nevera
- Altura de cuerpo de mueble KH 240–600 mm
- Profundidad interior cuerpo de mueble LT mín. 125 mm
- Mediante una posición especial de taladrado, es posible una profundidad interior del cuerpo de mueble LT de 100 mm
- Cierre suave y silencioso gracias a la combinación con bisagras **CLIP top BLUMOTION**
- **TIP-ON** para compases abatibles sin tiradores con bisagras **CLIP top** sin muelle
- Inigualable facilidad de movimiento con parada continua
- Ajuste sencillo y sin escalones de los mecanismos de elevación

Webcode – ingresar en el configurador de productos o hacer clic: **DQDDVY**

Factor de rendimiento LF

Altura del cuerpo de mueble KH (mm) x peso del frente FG, incluido el peso de dos tiradores (kg)

¡En las áreas solapadas, recomendamos el uso de mecanismos de elevación más fuertes!

¡Sugerimos que efectúe un ensayo de montaje en los bordes de los mecanismos de elevación!

Información de pedido

☐ Estándar ■ TIP-ON

1 ☐ Mecanismo de elevación simétrico

Factor de rendimiento LF	Ángulo de apertura OW	Ref.
200–1000	105° [1]	20K1101
500–1500		20K1301
800–1800		20K1501

Advertencia
En caso de empleo a ambos lados se duplica el factor de rendimiento LF
[1] En caso de bisagras con un ángulo de apertura más pequeño, éste queda limitado por las bisagras

1 ■ Mecanismo de elevación simétrico – TIP-ON

Factor de rendimiento LF	Ángulo de apertura OW	Ref.
180–800	105° [1]	20K1101T
500–1200		20K1301T
800–1600		20K1501T

Advertencia
En caso de empleo a ambos lados se duplica el factor de rendimiento LF
[1] En caso de bisagras con un ángulo de apertura más pequeño, éste queda limitado por las bisagras

2 ☐■ Fijación de cuerpo de mueble

Modo de fijación	Ref.
Tornillos	20K5101
EXPANDO	20K51E1

4 ☐■ Fijación frontal

Versión	Modo de fijación	Ref.
Frentes de madera y marcos de aluminio anchos [1]	Tornillos	20K4101
Frente de madera	**EXPANDO**	20K41E1
Marcos de aluminio estrechos	Tornillos	20K4101A

[1] Para frentes de madera, utilice 2 tornillos aglo (609.1x00) a cada lado
Para marcos de aluminio anchos, utilice 2 tornillos roscachapa (660.0950) por lado

6 ■ TIP-ON 956. – versión corta con imán

Altura del cuerpo del mueble KH (mm)	Color	Ref.
Hasta 600	SW | R7036 | CS	956.1004

Consta de:

6a	1 x	**TIP-ON 956.** – versión corta con imán
6b	1 x	Placa adhesiva para atornillar
6c	1 x	Placa adhesiva para encolar No adecuado para superficies enceradas, aceitadas o con recubrimiento en polvo
–	1 x	Tornillo aglo Ø 3.5 x 15 mm, Art. Nr. 609.1500

10 ☐ Bisagra CLIP top BLUMOTION 110°

Recomendación

Cazoleta	Muelle	Ref.
INSERTA	Con muelle	71B3590
Tornillos [1]		71B3550

3 bisagras a partir de ancho de cuerpo KB de 900 mm o a partir de un factor de rendimiento LF de 1800
4 bisagras a partir de ancho de cuerpo KB de 1200 mm o a partir de un factor de rendimiento LF de 2700

Alternativa
Bisagras **CLIP top BLUMOTION**: bisagra de puerta perfilada de 107°, de marco de aluminio de 95° o bisagras **CLIP top**: bisagra de puerta perfilada de 107°, bisagra de marco de aluminio de 95° en combinación con **BLUMOTION 973A** – para encastrar o bisagras **CLIP**: 100°
[1] Utilice tornillos aglo para frentes de madera (609.1x00)
Los marcos de aluminio anchos requieren el uso de tornillos roscachapa (660.0950)

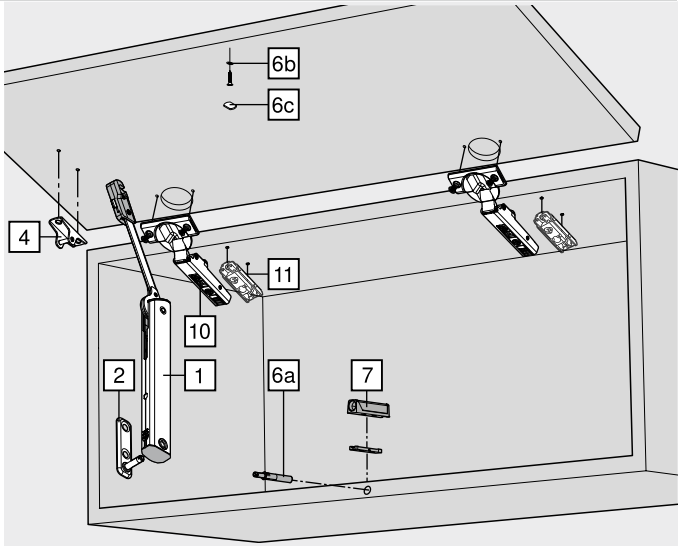

10 ■ Bisagra CLIP top 110°

Recomendación

Cazoleta	Muelle	Ref.
INSERTA	Sin muelle	70T3590.TL
Tornillos [1]		70T3550.TL

3 bisagras a partir de ancho de cuerpo KB de 900 mm o a partir de un factor de rendimiento LF de 1800
4 bisagras a partir de ancho de cuerpo KB de 1200 mm o a partir de un factor de rendimiento LF de 2700

Alternativa
Bisagras **CLIP top**: 107° y para puertas perfiladas, de bisagra p. puertas con marcos de aluminio de 95° o **CLIP** 100° (bisagra sin muelle)
[1] Utilice tornillos aglo para frentes de madera (609.1x00)
Los marcos de aluminio anchos requieren el uso de tornillos roscachapa (660.0950)

11 ☐■ Base

Recomendación

Modo de fijación	Distancia (mm)	Ref.
Tornillos [1]	0	175H3100
EXPANDO		177H3100E

Bases predeterminadas, distancia en función del juego F en la parte superior
[1] Utilice tornillos aglo para frentes de madera (609.1x00)
Los marcos de aluminio anchos requieren el uso de tornillos roscachapa (660.0950)

Color		Color	
CS	Negro carbón	SW	Blanco seda
HGR	Gris claro	SZ	Negro
R7036	RAL 7036 gris platino		

Para frentes de madera y marcos de aluminio anchos y estrechos

Webcode – ingresar en el configurador de productos o hacer clic: DQDDVY

Información de pedido

Accesorios

–	Limitador de apertura		
	Ángulo de apertura OW	**Color**	**Ref.**
	86°	SZ	70T3553

Para bisagra **CLIP top BLUMOTION** 110° | **CLIP top** 110°

7	Placa soporte		
	Versión	**Color**	**Ref.**
	Placa soporte recta – versión corta	SW | R7036 | CS	956.1201
	Placa soporte en cruz – versión larga	R7036	956A1501

Indicaciones en la página

Visión general	61
Bases	150
Planificación	64
Accesorios	68
Servicios de Blum	602
Valores de referencia para el peso del frente FG (kg)	716
Para más información técnica	708

Montaje, desmontaje y ajuste

Short-URL
www.blum.com/a160

Para frentes de madera y marcos de aluminio anchos y estrechos

Webcode – ingresar en el configurador de productos o hacer clic **DQDDVY**

Planificación

Posición de taladrado

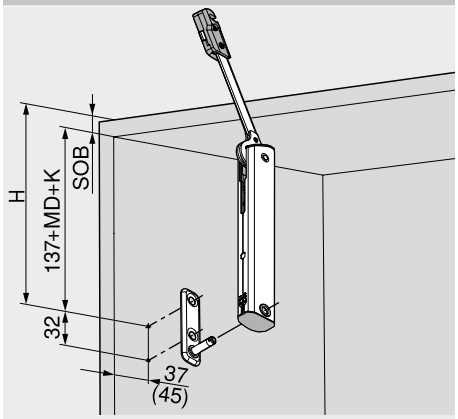

H = 137 + MD + K + SOB

K	Acodadura del brazo de bisagra
	Brazo recto – 0 mm
	Brazo acodado – 9.5 mm
	Brazo superacodado – 18 mm
MD	Distanciador bases
SOB	Espesor del sobre superior
()	Profundidad interior cuerpo de mueble LT 100 mm

Espacio ocupado

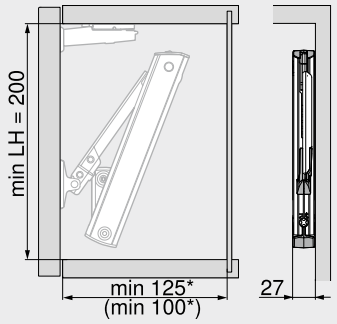

LH	Altura interior de cuerpo de mueble
*	Mín. 200 mm con herraje de suspensión visible
()	Profundidad interior cuerpo de mueble LT 100 mm

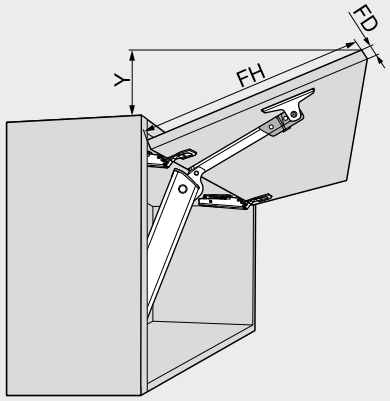

Y = (FH – X) x 0.3

Bisagra CLIP top BLUMOTION 110°				
Espesor del frente FD (mm)	16	19	22	24
X (mm)	45	34	23	15

FH Altura del frente

Trabajo del frente – frentes de madera y marcos de aluminio anchos

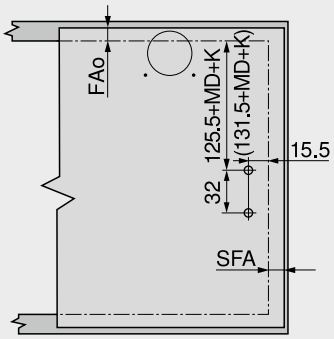

Utilice 2 tornillos aglo (609.1x00) para frentes de madera
Los marcos de aluminio anchos requieren el uso de 2 tornillos roscachapa (660.0950)

FAo	Recubrimiento del frente en la parte superior
SFA	Recubrimiento lateral de los frentes
K	Acodadura del brazo de bisagra
	Brazo recto – 0 mm
	Brazo acodado – 9.5 mm
	Brazo superacodado – 18 mm
MD	Distanciador bases
()	Profundidad interior cuerpo de mueble LT 100 mm

Trabajo del frente – marcos de aluminio estrechos

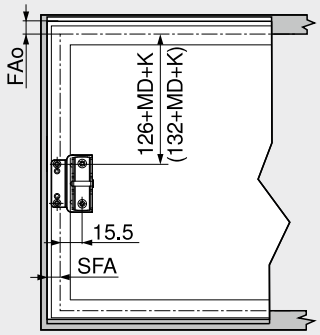

FAo	Recubrimiento del frente en la parte superior
SFA	Recubrimiento lateral de los frentes
K	Acodadura del brazo de bisagra
	Brazo recto – 0 mm
	Brazo acodado – 9.5 mm
	Brazo superacodado – 18 mm
MD	Distanciador bases
()	Profundidad interior cuerpo de mueble LT 100 mm

Marcos de aluminio estrechos

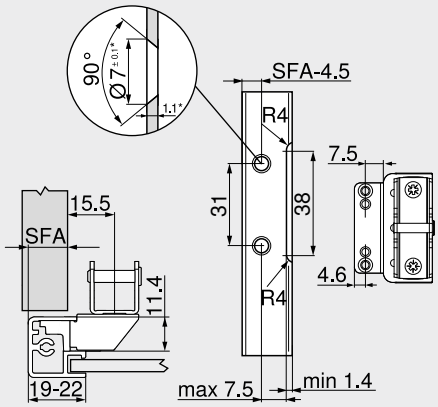

En marcos con un ancho de 19 mm es posible utilizar recubrimiento de frente lateral SFA d. 11–18 mm

*	Adaptar las medidas de fabricación a los distintos espesores del material

Espacio ocupado – cornisa | mejilla

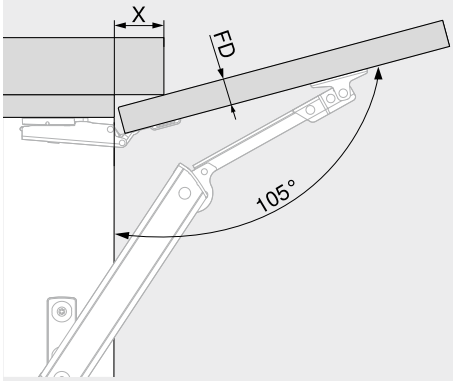

Bisagra CLIP top BLUMOTION 110°				
Espesor del frente FD (mm)	16	19	22	24
X (mm)	45	34	23	15

Juego mínimo MF

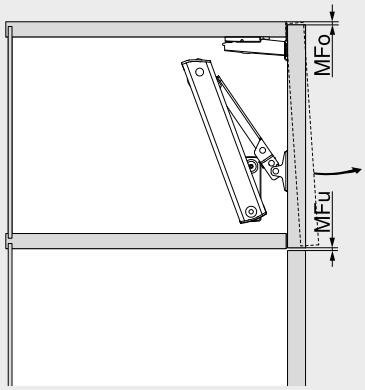

MFo	Juego mínimo arriba
	En función de la bisagra utilizada
MFu	Juego mínimo abajo
	1.5 mm

Para frentes de madera y marcos de aluminio anchos y estrechos

Webcode – ingresar en el configurador de productos o hacer clic DQDDVY

Planificación

CLIP top BLUMOTION 110° | CLIP top 110°

Dimensiones de la bisagra y cálculo de los juegos con ajuste en fábrica (distancia de la base = 0 mm)

Puerta por interior en plena apertura

Recubrimiento angular

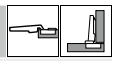

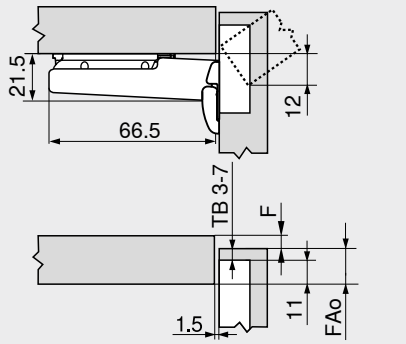

F	Juego
FAo	Recubrimiento del frente en la parte superior
TB	Distancia de cazoleta

Distancia de cazoleta TB

MD	Recubrimiento del frente FA (mm)													
	5	6	7	8	9	10	11	12	13	14	15	16	17	18
0										3	4	5	6	7
3							3	4	5	6	7			
6				3	4	5	6	7						
9	3	4	5	6	7									

MD Distanciador bases (mm)

Juego mínimo del juego F para frentes con radio del frente (R = 1 mm) con ajuste en fábrica

Distancia de cazoleta TB (mm)	Espesor del frente FD (mm)											
	16	18	19	20	21	22	23	24	25	26	28	30
3	0.5	0.8	1.0	1.2	1.5	1.8	2.2	2.7	3.5	4.3	△	△
4	0.5	0.8	1.0	1.2	1.4	1.7	2.0	2.5	3.1	3.8	△	△
5	0.5	0.8	0.9	1.2	1.4	1.7	2.0	2.4	2.9	3.4	△	△
6	0.5	0.8	0.9	1.2	1.3	1.6	1.9	2.3	2.7	3.2	△	△
7	0.5	0.8	0.9	1.1	1.3	1.6	1.9	2.2	2.6	3.0	△	△
	Adicional para un ajuste altura de +2 mm											
	+0.2	+0.4	+0.4	+0.5	+0.5	+0.5	+0.5	+0.5	+0.5	+0.5		

△ Recomendamos un ensayo de montaje

Montaje por atornillado

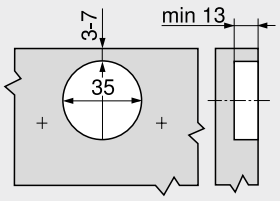

INSERTA

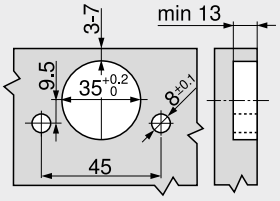

Cotas de la cazoleta

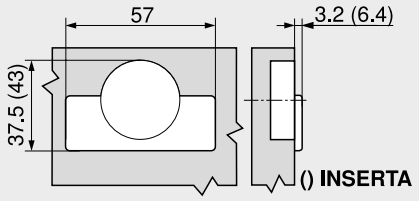

Indicaciones en la página

Visión general	61
Información de pedido	62
Servicios de Blum	602
Para más información técnica	708

Montaje, desmontaje y ajuste

Short-URL
www.blum.com/a160

TIP-ON 956. – versión corta con imán

- Para puertas con una altura de hasta 600 mm
- Para la aplicación con bisagras de Blum sin muelle
- Para taladrar o en combinación con placas soporte
- Trayectoria de la apertura aprox. 17 mm
- Material: plástico

Información de pedido

Color	Muelle TIP-ON	Ref.
SW | R7036 | CS	Muelle estándar	956.1004

Consta de:

1 x	**TIP-ON 956.** – versión corta con imán
1 x	Placa adhesiva para atornillar
1 x	Placa adhesiva para encolar No adecuado para superficies enceradas, aceitadas o con recubrimiento en polvo
1 x	Tornillo aglo Ø 3.5 x 15 mm, Art. Nr. 609.1500

Color

CS	Negro carbón
R7036	RAL 7036 gris platino
SW	Blanco seda

Planificación

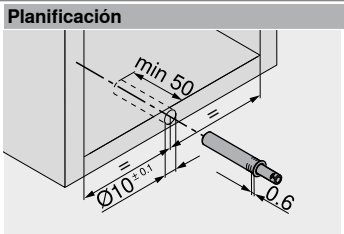

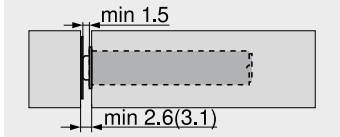

() Placa adhesiva para atornillar

Placa adhesiva para atornillar

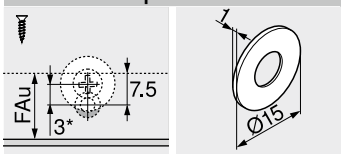

FAu	Recubrimiento inferior de los frentes
*	3 mm montaje ajustado

Placa adhesiva para encolar

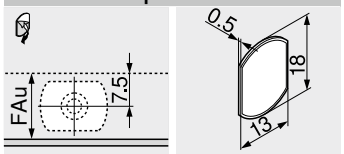

FAu Recubrimiento inferior de los frentes

Indicaciones en la página

Visión general	61

Montaje

Calibre de taladrar para **BLUMOTION** | **TIP-ON**	676
Plantilla de posicionamiento para placa adhesiva	698
MINIPRESS top para **EASYSTICK**	622
MINIPRESS top	626

Montaje, desmontaje y ajuste

Short-URL
www.blum.com/a160

Placa soporte recta – versión corta – 20/17

- Montaje con tornillos aglo Ø 3.5 o Ø 4 mm
- Montaje alternativo con tornillos Euro
- **TIP-ON** debe pedirse aparte

Información de pedido

Color	Material	Ref.
SW | R7036 | CS	Plástico	956.1201

Color

CS	Negro carbón
R7036	RAL 7036 gris platino
SW	Blanco seda

Planificación

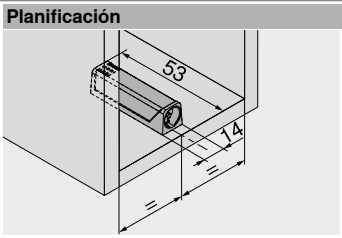

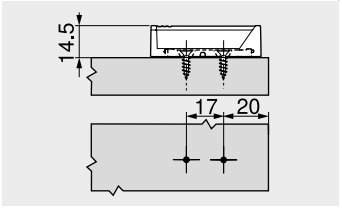

Juego del frente

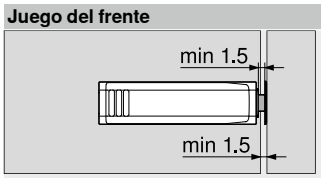

Placa adhesiva

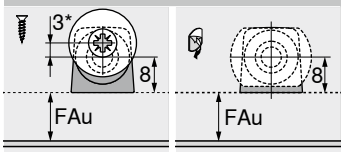

FAu	Recubrimiento inferior de los frentes
*	3 mm montaje ajustado

Placa soporte en cruz – versión larga – 37/32

- Montaje con tornillos aglo Ø 3.5 o Ø 4 mm
- Montaje alternativo con tornillos Euro
- **TIP-ON** debe pedirse aparte

Información de pedido

Color	Material	Ref.
R7036	Plástico	956A1501

Planificación

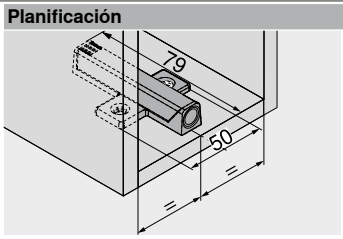

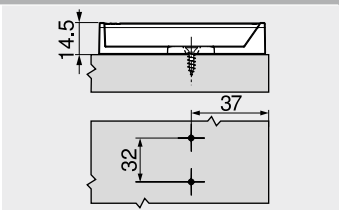

Juego del frente

Placa adhesiva

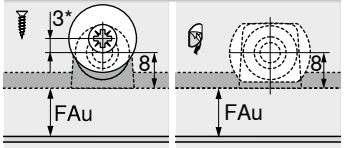

FAu	Recubrimiento inferior de los frentes
*	3 mm montaje ajustado

Indicaciones en la página

Visión general	61
Plantilla para bases	674
Calibre de taladrar para placas de montaje	675
Plantilla de posicionamiento para placa adhesiva	698

Montaje

MINIPRESS top para **EASYSTICK**	622
MINIPRESS top	626
MINIPRESS P	630

Montaje, desmontaje y ajuste

Short-URL
www.blum.com/a160

Tornillo aglomerado – Ø 3.5 mm

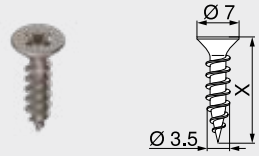

- Color: niquelado
- Material: acero

Información de pedido

Longitud X (mm)	Diámetro (mm)	Ref.
15.0	Ø 3.5	609.1500
17.0		609.1700

Tornillo aglomerado – Ø 4.0 mm

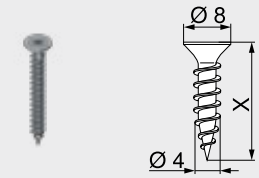

- Para fijar el mecanismo de elevación
- Color: niquelado
- Material: acero

Información de pedido

Longitud X (mm)	Diámetro (mm)	Ref.
35.0	Ø 4.0	664.3500

Tornillo roscachapa – Ø 3.5 mm

- Para fijaciones frontales en marcos de aluminio anchos
- Diámetro de taladrado Ø 2.8 mm
- Color: niquelado
- Material: acero

Información de pedido

Longitud X (mm)	Diámetro (mm)	Ref.
9.5	Ø 3.5	660.0950

Tornillo Euro – Ø 6.0 mm

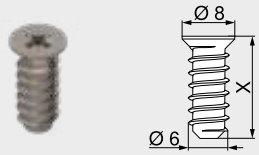

- Diámetro de taladrado Ø 5 mm
- Color: niquelado
- Material: acero

Información de pedido

Longitud X (mm)	Diámetro (mm)	Ref.
10.0	Ø 6.0	661.1000.HG
11.5		661.1150.HG
13.0		661.1300.HG
14.5		661.1450.HG
20.0		661.2000.HG

Broca de centrar

- Para el taladro previo de tornillos aglo Ø 3.5 mm
- Profundidad de taladrado hasta 8 mm
- Material: acero, templado

Información de pedido

Descripción	Diámetro (mm)	Ref.
Broca de centrar	Ø 2.7	M01.ZZ03.01
Broca de recambio		M01.ZZB3

Amortiguador autoadhesivo

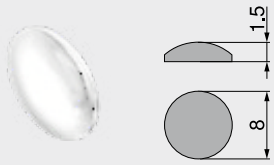

- Para armortiguar ruidos
- Color: blanco natural
- Material: plástico

Información de pedido

Diámetro (mm)	Ref.
Ø 8.0	993.710

Amortiguador taladro

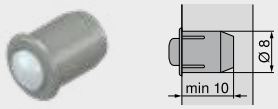

- Para armortiguar ruidos
- En dos piezas
- Color: RAL 9006 gris
- Material: plástico

Información de pedido

Diámetro (mm)	Ref.
Ø 8.0	993.706

Distanciador de amortiguación de Blum

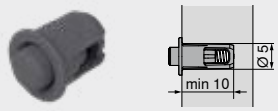

- Para **SERVO-DRIVE**
- Color: RAL 7037 gris polvo
- Material: plástico

Información de pedido

Diámetro (mm)	Ref.
Ø 5.0	993.0530
Ø 8.0	993.0830.01

Destornillador TORX®

- Mango de color naranja con impresión Blum
- Color: negro/naranja
- Material: plástico/acero

Información de pedido

Herramienta de apoyo	Largo total (mm)	Ref.
TORX® T20	100	623.882.2
	210	209.093.7
TORX® T8	200	771.843.5

Destornillador en cruz

- Mango de color naranja con impresión Blum
- Color: negro/naranja
- Material: plástico/acero

Información de pedido

Herramienta de apoyo	Largo total (mm)	Ref.
Pozidriv PZ 2	210	303.756.1

Destornillador plano

- Mango de color naranja con impresión Blum
- Color: negro/naranja
- Material: plástico/acero

Información de pedido

Herramienta de apoyo	Largo total (mm)	Ref.
Tamaño 1	200	314.928.1

Broca con ranura en cruz

- Punta de destornillador
- Material: acero

Información de pedido

Herramienta de apoyo	Ref.
Pozidriv PZ 2	740.749.1